Содержание

2 О КОМПАНИИ

4 АКРИЛОВЫЕ ВАННЫ
6 прямоугольные
18 асимметричные
26 угловые
30 овальные
34 **НОВИНКИ**

36 НОЖКИ ДЛЯ АКРИЛОВЫХ ВАНН

38 АКРИЛОВЫЕ ПОДДОНЫ

44 СТАЛЬНЫЕ ВАННЫ
46 2,5 мм
54 3,5 мм
58 СТАЛЬНЫЕ ПОДДОНЫ 2,5 мм

60 Технические чертежи акриловых и стальных ванн

62 ДУШЕВЫЕ ОГРАЖДЕНИЯ
64 серия Waterfall Line
72 серия Aqua Line
78 серия NEON **НОВИНКИ**

82 ДУШЕВЫЕ ДВЕРИ
84 серия Waterfall Line
86 серия Aqua Line

90 ШТОРЫ ДЛЯ ВАНН
92 серия Waterfall Line
96 серия Aqua Line

98 Технические чертежи душевых уголков и дверей
100 Технические чертежи штор для ванн

102 СИСТЕМЫ ИНСТАЛЛЯЦИИ

108 ПАНЕЛИ СМЫВА
110 для Alcora ST 1200

116 СИФОНЫ И СИСТЕМЫ ВПУСКА-ВЫПУСКА

126 КЕРАМИКА

138 СИДЕНИЯ ДЛЯ УНИТАЗОВ

142 СМЕСИТЕЛИ
144 серия KVADRO ARC
146 серия KVADRO
148 серия TWIN
150 серия ROUND ARC
152 серия ORION
154 серия NEON
156 серия NEON CUBE
158 серия TWIST
160 серия EDGE
162 серия DESIGN PLUS

164 ДУШЕВАЯ ПРОГРАММА

181 ДУШЕВЫЕ ЛЕЙКИ
174 **НОВИНКИ**

176 Технические чертежи смесителей
182 Технические чертежи душевой программы
186 Технические чертежи душевых леек

KOLLER POOL



Австрия



Австрия



Чехия







Koller Pool – торговая марка европейской высококачественной сантехнической продукции.

Центральный офис находится в австрийском городе Vitis, производственные мощности в Австрии и других странах Евросоюза.

Ассортимент Koller Pool включает в себя акриловые и стальные ванны; душевые кабины и двери; керамические изделия, гидромассажные системы и аксессуары для ванных комнат.
Более 30 лет продукция радует потребителей своим неизменным качеством, известным во всем мире.
Оборудование заводов находится в процессе постоянной модернизации и внедрения инноваций.
Контроль качества и ежегодные тестирования независимыми экспертами, гарантируют высокое качество всей продукции, вплоть до самой мелкой детали.

Koller Pool – продуманная, красивая, надежная и проверенная временем европейская сантехника.



Акриловые ванны

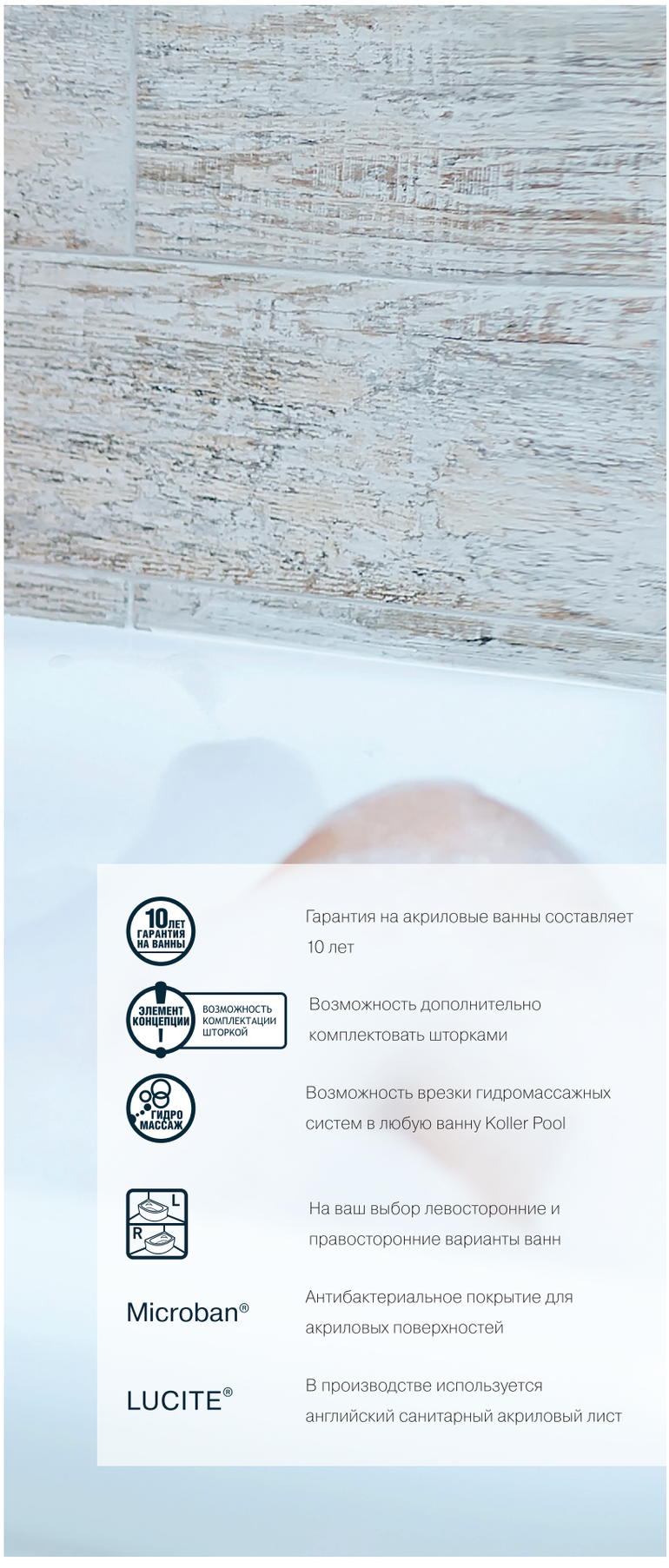

10 ЛЕТ ГАРАНТИЯ НА ВАННЫ
Гарантия на акриловые ванны составляет 10 лет

ЭЛЕМЕНТ КОНЦЕПЦИИ | ВОЗМОЖНОСТЬ КОМПЛЕКТАЦИИ ШТОРКОЙ
Возможность дополнительно комплектовать шторками

ГИДРО МАССАЖ
Возможность врезки гидромассажных систем в любую ванну Koller Pool

L R
На ваш выбор левосторонние и правосторонние варианты ванн

Microban®
Антибактериальное покрытие для акриловых поверхностей

LUCITE®
В производстве используется английский санитарный акриловый лист

ИЗ ЧЕГО СОСТОЯТ АКРИЛОВЫЕ ВАННЫ?

Используемый материал для производства ванн Koller Pool – литьевой акрил (полиметилметакрилат) производства известной торговой марки Lucite® с применением антибактериальной технологии Microban. В производстве используется метод вакуумной формовки с большим количеством пунктирных сопел, что позволяет придавать листу акрила равномерную форму. Акриловые листы нагреваются и формуются при помощи специального оборудования, охлаждаются и затем армируются – т.е. укрепляются дополнительными слоями из смеси эпоксидной смолы и стекловолокна. Акриловые ванны легче стальных и поэтому их устанавливают на металлический каркас с регулируемыми по высоте ножками.

Акрил – гладкий материал и бактерии просто смываются с поверхности ванны. Реставрационные способности акрила удивительны – возможные повреждения легко устраняются и впоследствии совершенно не видны, в отличие от сколов и царапин ванн с эмалированным покрытием. Блестящий и яркий внешний вид акриловой ванны будет радовать вас долгие годы.

Гарантийный срок службы ванн Koller Pool –10 лет. Это важно, поскольку Ваша ванна – изделие длительного пользования.

Можно без опасений подвергать ванну попеременному воздействию горячей и холодной воды (от -40°С до +80°С), поскольку 100% литьевой однородный акрил устойчив к температурным стрессам, старению и всегда сохраняет свой первоначальный блеск и цвет.

Ванны из 100% литьевого однородного акрила Lucite® обладают низкой теплопроводностью. Это значит, что вода остается в такой ванне теплой долгое время. Акриловые ванны превосходят по этой характеристике чугунные, которые остывают в несколько раз быстрее: в чугунной ванне вода остывает на 1 градус за 5 минут, в акриловой – за полчаса. Ванны из 100% литьевого однородного акрила, ввиду их небольшого веса, легко транспортировать и устанавливать.

Уход за акриловой ванной несложен – достаточно ополаскивать ее теплой водой, использовать мягкие моющие средства без растворителей и абразивных веществ и не тереть щеткой. При случайных повреждениях, например, сколах или царапинах, акриловое покрытие можно легко отреставрировать. Даже при сквозных повреждениях – при помощи жидкого акрила, а мелкие царапины – при помощи специальных полиролей.

Ванны из литьевого акрила очень прочные, износостойкие, резистентные к химическим и другим воздействиям, а также перепадам температур.


Neon New
10 ЛЕТ ГАРАНТИЯ НА ВАННЫ
ГИДРО МАССАЖ
19 20 23 24 KG ВЕС
ЭЛЕМЕНТ КОНЦЕПЦИИ
ВОЗМОЖНОСТЬ КОМПЛЕКТАЦИИ ШТОРКОЙ

Neon New



Ванна Neon New

Ванна Neon New имеет элегантные, классические формы, которые придутся по вкусу любителям минималистического стиля.

Верхняя часть внутреннего пространства прямоугольная и полностью повторяет внешние черты ванны, что дает возможность максимально использовать пространство как для принятия ванны, так и душа.

Высокое качество материалов поможет сохранить белоснежный блеск на многие годы.

Строгие линии, акриловый блеск станут прекрасным украшением интерьера Вашей ванной комнаты.

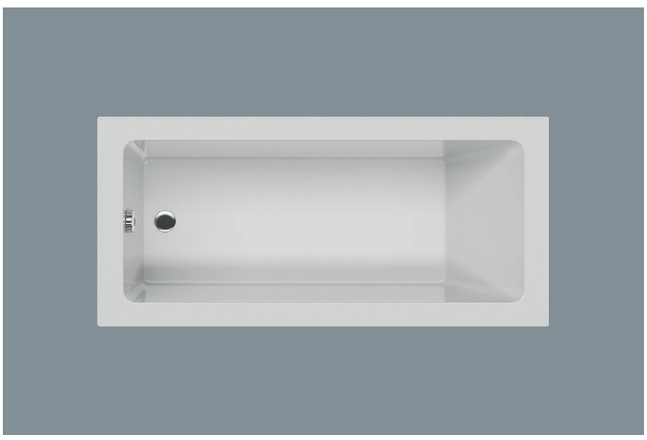

размер ванны, мм	***артикул***
1500 X 700	NEONNEW150X70
1600 X 700	NEONNEW160X70
1700 X 700	NEONNEW170X70
1700 X 750	NEONNEW170X75
1800 X 800	NEONNEW180X80





тип панели, мм	***артикул***
фронтальная 1500	PF150
фронтальная 1600	PF160
фронтальная 1700	PF170
фронтальная 1800	PF180
боковая 700	PS70
боковая 750	PS75
боковая 800	PS80

Сифоны к ваннам **ПОДРОБНЕЕ** ⟶ стр. 116


Olimpia
10 ЛЕТ ГАРАНТИЯ НА ВАННЫ
ГИДРО МАССАЖ
ЭЛЕМЕНТ КОНЦЕПЦИИ
ВОЗМОЖНОСТЬ КОМПЛЕКТАЦИИ ШТОРКОЙ

Olimpia



Ванна Olimpia

Прямоугольная ванна Olimpia особенно хороша для помещений небольшого размера.
Olimpia имеет внутреннее пространство с удобным полукруглым изгибом под спину и комфортными подлокотниками.
Каждый раз Вы будете ощущать комфорт от продуманных эргономичных линий.
Ванна Olimpia легка в монтаже.



размер ванны, мм	*артикул*
1500 X 700	OLIMPIA 150X70
1600 X 700	OLIMPIA 160X70
1700 X 700	OLIMPIA 170X70
1800 X 800	OLIMPIA 180X80





тип панели, мм	*артикул*
фронтальная 1500	PF 150
фронтальная 1600	PF 160
фронтальная 1700	PF 170
фронтальная 1800	PF 180
боковая 700	PS70
боковая 800	PS80

Сифоны к ваннам **ПОДРОБНЕЕ** ⟶ стр. 116


Delfi
10 ЛЕТ ГАРАНТИЯ НА ВАННЫ
ГИДРО МАССАЖ
19 20 23 24 KG ВЕС
ЭЛЕМЕНТ КОНЦЕПЦИИ
ВОЗМОЖНОСТЬ КОМПЛЕКТАЦИИ ШТОРКОЙ

Delfi



Ванна Delfi

Идеально подходит для установки гидромассажа, имеет плавные формы и линии.



размер ванны, мм	*артикул*
1500 X 700	DELFI 150X70
1600 X 700	DELFI 160X70
1700 X 700	DELFI 170X70
1800 X 800	DELFI 180X80





тип панели, мм	*артикул*
фронтальная 1500	PF 150
фронтальная 1600	PF 160
фронтальная 1700	PF 170
фронтальная 1800	PF 180
боковая 700	PS70
боковая 800	PS80

Сифоны к ваннам **ПОДРОБНЕЕ** ⟶ стр. 116


Orion
10 ЛЕТ ГАРАНТИЯ НА ВАННЫ
ГИДРО МАССАЖ
19 20 23 24 KG ВЕС
ЭЛЕМЕНТ КОНЦЕПЦИИ
ВОЗМОЖНОСТЬ КОМПЛЕКТАЦИИ ШТОРКОЙ

Orion



Ванна Orion

Ванна ORION обладает гармоничным сочетанием элегантных форм.
Оригинальное исполнение внутреннего пространства делает ее привлекательной и комфортной.
Верхняя часть внутреннего пространства – прямоугольная и полностью повторяет внешние черты ванны. Эта модель непременно станет эффектным украшением интерьера Вашей ванной комнаты.

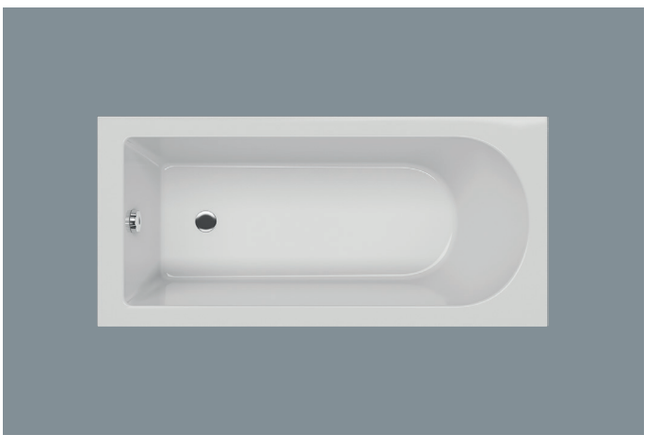

размер ванны, мм	*артикул*
1500 X 700	ORION 150X70
1600 X 700	ORION 160X70
1700 X 700	ORION 170X70
1700 X 750	ORION 170X75





тип панели, мм	*артикул*
фронтальная 1500	PF150
фронтальная 1600	PF160
фронтальная 1700	PF170
боковая 700	PS70
боковая 750	PS75

Сифоны к ваннам **ПОДРОБНЕЕ** ⟶ стр. 116


Orion Double
10 ЛЕТ ГАРАНТИЯ НА ВАННЫ
ГИДРО МАССАЖ
19 20 23 24 KG ВЕС
ЭЛЕМЕНТ КОНЦЕПЦИИ
ВОЗМОЖНОСТЬ КОМПЛЕКТАЦИИ ШТОРКОЙ

Orion Double



Ванна Orion Double

Двухсторонняя ванна ORION DOUBLE дает больше гармонии и чувства комфорта после напряженного рабочего дня, если принимать её двоем.

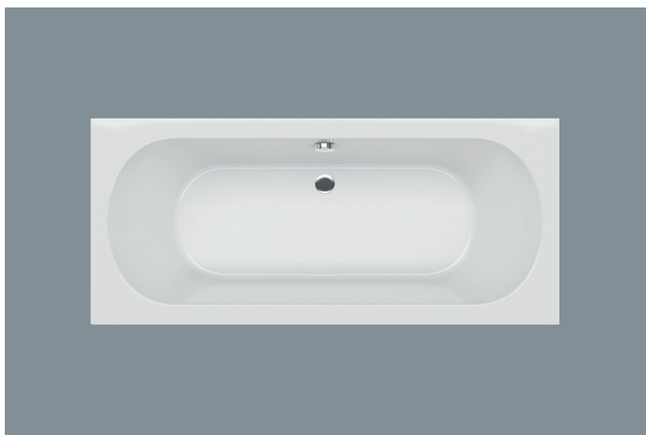

размер ванны, мм	*артикул*
1700 X 750	ORIOND170X75
1800 X 800	ORIOND180X80





тип панели, мм	*артикул*
фронтальная 1700	PF170
фронтальная 1800	PF180
боковая 750	PS75
боковая 800	PS80

Сифоны к ваннам **ПОДРОБНЕЕ** ⟶ стр. 116


Malibu
10 ЛЕТ ГАРАНТИЯ НА ВАННЫ
ГИДРО МАССАЖ
16 18 21 24 KG ВЕС
ЭЛЕМЕНТ КОНЦЕПЦИИ
ВОЗМОЖНОСТЬ КОМПЛЕКТАЦИИ ШТОРКОЙ

Malibu



Ванна Malibu

Привлекательная ванна Malibu имеет относительно малые габаритные размеры, что делает ее подходящим решением даже для небольших ванных комнат. Внутреннее пространство ванны имеет красивую симметричную форму.

Несомненным плюсом ванны Malibu является ровное широкое дно, что делает ее удобной в использовании.

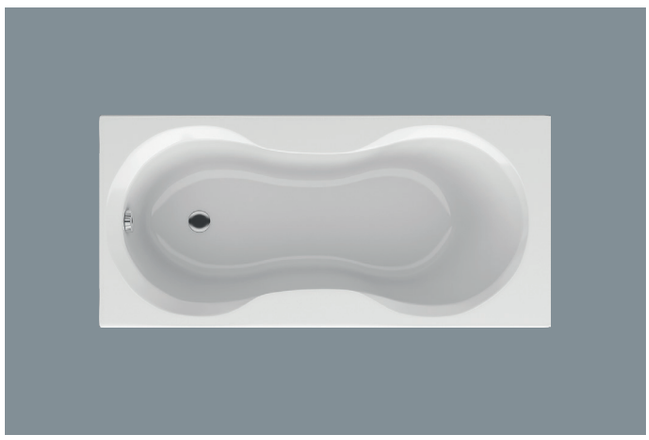

размер ванны, мм	***артикул***
1400 X 700	MALIBU 140x70
1500 X 700	MALIBU 150X70
1600 X 700	MALIBU 160X70
1700 X 750	MALIBU 170X75





тип панели, мм	***артикул***
фронтальная 1400	PF 140
фронтальная 1500	PF 150
фронтальная 1600	PF 160
фронтальная 1700	PF 170
боковая 700	PS70
боковая 750	PS75

Сифоны к ваннам **ПОДРОБНЕЕ** ⟶ стр. 116


Karina
10 ЛЕТ ГАРАНТИЯ НА ВАННЫ
ГИДРО МАССАЖ
24 26 28 KG ВЕС
L
R

Karina



Ванна Karina

Асимметричная ванна KARINA изготавливается в левостороннем и правостороннем варианте. Имеет достаточно большой габаритный размер и при этом смотрится аккуратно. Овальная форма внутреннего пространства ванны украшена изгибом под полочку для ванных принадлежностей.

Акриловая ванна KARINA не только удобна в эксплуатации, но и является красивым элементом дизайна интерьера.



размер ванны, мм	*артикул*
1500 X 1000 L	KARINA 150X100L
1500 X 1000 R	KARINA 150X100R
1600 X 1050 L	KARINA 160X105L
1600 X 1050 R	KARINA 160X105R
1700 X 1100 L	KARINA 170X110L
1700 X 1100 R	KARINA 170X110R



тип панели, мм	*артикул*
Karina 1500 x 1000 L	PFKARINA150L
Karina 1500 x 1000 R	PFKARINA150R
Karina 1600 x 1050 L	PFKARINA160L
Karina 1600 x 1050 R	PFKARINA160R
Karina 1700 x 1100 L	PFKARINA170L
Karina 1700 x 1100 R	PFKARINA170R

Сифоны к ваннам **ПОДРОБНЕЕ** ⟶ стр. 116


Karina New
10 ЛЕТ ГАРАНТИЯ НА ВАННЫ
ГИДРО МАССАЖ
24 26 28 KG ВЕС
L
R

Karina New



Ванна Karina New

Асимметричная ванна KARINA NEW изготавливается в левостороннем и правостороннем варианте.
Имеет достаточно большой габаритный размер и при этом смотрится аккуратно.
Акриловая ванна KARINA NEW не только удобна в эксплуатации, но и является красивым элементом дизайна интерьера.



размер ванны, мм	*артикул*
1500 x 1000 L	KARINANEW150X100L
1500 x 1000 R	KARINANEW150X100R
1700 x 1100 L	KARINANEW170X100L
1700 x 1100 R	KARINANEW170X100R



тип панели, мм	*артикул*
Karina New 1500 x 1000 L/R	PFKARINANEW150LR
Karina New 1700 x 1100 L/R	PFKARINANEW170LR

Сифоны к ваннам **ПОДРОБНЕЕ** ⟶ стр. 116


Nadine
10 ЛЕТ ГАРАНТИЯ НА ВАННЫ
ГИДРО МАССАЖ
L
R

Nadine



Ванна Nadine

Просторная асимметричная ванна NADINE имеет овальную форму внутреннего пространства. Продуманный до деталей дизайн станет ярким элементом Вашей ванной комнаты. Удобное сидение, полочка для ванных принадлежностей помогут Вам максимально комфортно принимать ванну.

Угловая ванна Nadine изготавливается в правостороннем и левостороннем варианте.



размер ванны, мм	*артикул*
1500 x 1000 L	NADINE150X100L
1500 x 1000 R	NADINE150X100R
1700 x 1000 L	NADINE170X100L
1700 x 1000 R	NADINE170X100R



тип панели, мм	*артикул*
Nadine 1500 x 1000 L/P	PFNADINE150LR
Nadine 1700 x 1000 L/P	PFNADINE170LR

Сифоны к ваннам ПОДРОБНЕЕ ⟶ стр. 116


Montana
10 ЛЕТ ГАРАНТИЯ НА ВАННЫ
ГИДРО МАССАЖ
28 30 32 KG ВЕС
L
R

Montana



Ванна Montana

Ванна Montana асимметричной формы представлена в правостороннем и левостороннем варианте.
Эта ванна позволяет наиболее практично использовать пространство в помещении. По своей конструкции она очень вместительна, при этом выглядит довольно малогабаритно.
Отличительная черта ванны Montana – необычная форма внутреннего пространства. Красивые изгибы дополняют стиль ванной комнаты.



размер ванны, мм	***артикул***
1500 x 1050 L	MONTANA150X105L
1500 x 1050 R	MONTANA150X105R
1600 x 1050 L	MONTANA160X105L
1600 x 1050 R	MONTANA160X105R
1700 x 1050 L	MONTANA170X105L
1700 x 1050 R	MONTANA170X105R



тип панели, мм	***артикул***
Montana 1500 X1050L	PFMONTANA150L
Montana 1500 X1050R	PFMONTANA150R
Montana 1600 X1050L	PFMONTANA160L
Montana 1600 X 1050R	PFMONTANA160R
Montana 1700 X 1050L	PFMONTANA170L
Montana 1700 X 1050R	PFMONTANA170R

Сифоны к ваннам **ПОДРОБНЕЕ** ⟶ стр. 116


Tera
10 ЛЕТ ГАРАНТИЯ НА ВАННЫ
ГИДРО МАССАЖ
31 36 KG ВЕС

Tera



Ванна Tera

Одна из самых популярных моделей ванн Koller Pool. Универсальная и удобная, вместительная и элегантная, красивая и практичная.

Если Вы хотите иметь свой островок романтики – эта ванна для Вас. Tera – ванна, в которой можно удобно расположиться вдвоем.



размер ванны, мм	*артикул*
1350 X 1350	TERA135x135
1500 X1500	TERA150x150



тип панели, мм	*артикул*
Tera 1350 x 1350	PFTERA135
Tera 1500 x 1500	PFTERA150

Сифоны к ваннам ПОДРОБНЕЕ ⟶ стр. 116


Atlanta
10 ЛЕТ ГАРАНТИЯ НА ВАННЫ
ГИДРО МАССАЖ
38 KG ВЕС

Atlanta



Ванна Atlanta

Угловая ванна Atlanta отлично смотрится в просторных помещениях. Необычный изгиб внутреннего пространства станет дополнительным украшением интерьера вашей ванной комнаты.

В этой просторной ванне объемом 300 литров приятно расслабиться и отдохнуть.



размер ванны, мм	*артикул*
1500 x 1500	ATLANTA150X150



тип панели, мм	*артикул*
Atlanta 1500	PFATLANTA150

Сифоны к ваннам **ПОДРОБНЕЕ** ⟶ стр. 116


Design Plus
10 ЛЕТ ГАРАНТИЯ НА ВАННЫ
ГИДРО МАССАЖ
33 KG ВЕС

Design Plus



Ванна Design Plus

Оригинальная ванна Design Plus – это сочетание красоты и удобства. Овальная форма придает данной модели особый неповторимый характер.

А высокое качество акрила будет Вас радовать долгие годы. Ванна украсит собой любой интерьер и придется по вкусу даже наиболее требовательным покупателям.

Такая ванна – мечта ценителей изысканной сантехники.



размер ванны, мм	***артикул***
1940 x 1000	DESIGNPLUS 194X100



тип панели, мм	***артикул***
Desing Plus 1940 x 1000	PFDESIGNPLUS 194

Сифоны к ваннам **ПОДРОБНЕЕ** ⟶ стр. 116


Round
10 ЛЕТ ГАРАНТИЯ НА ВАННЫ
ГИДРОМАССАЖ
33 KG ВЕС

Round



Ванна Round

Оригинальная ванна Round – это сочетание красоты и удобства.

Овальная форма придает данной модели особый неповторимый характер.

А высокое качество акрила будет Вас радовать долгие годы. Ванна украсит собой любой интерьер и придется по вкусу даже наиболее требовательным покупателям.

Такая ванна – мечта ценителей изысканной сантехники.



размер ванны, мм	***артикул***
1800 x 900	ROUND 180X90



тип панели, мм	***артикул***
Round 1800 x 900	PFROUND 180

Сифоны к ваннам **ПОДРОБНЕЕ** ⟶ стр. 116

KOLLER POOL

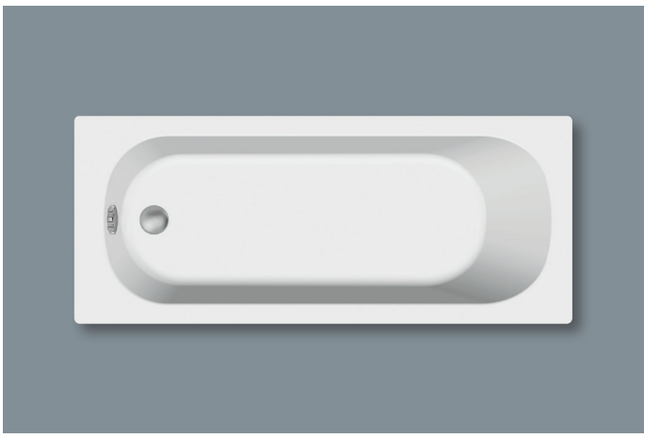

Ванна Round Arc

размер ванны, мм	артикул
1400 x 700	ROUNDARC140X70
1500 x 700	ROUNDARC150X70
1600 x 700	ROUNDARC160X70
1700 x 700	ROUNDARC170X70
1800 x 800	ROUNDARC180X80



Ванна Edge

размер ванны, мм	артикул
1500 x 700	EDGE150X70
1600 x 700	EDGE160X70
1600 x 750	EDGE160X75
1700 x 700	EDGE170X70
1700 x 750	EDGE170X75
1700 x 800	EDGE170X80
1800 x 800	EDGE180X80

Сифоны к ваннам ПОДРОБНЕЕ ⟶ стр. 116



Ванна Neon

размер ванны, мм	*артикул*
1500 x 750	NEON150X75



Ванна Trend

размер ванны, мм	*артикул*
1800 x 800	TREND180X80

Сифоны к ваннам ПОДРОБНЕЕ ⟶ стр. 116



Ножки для акриловых ванн



Универсальный комплект ножек для акриловых ванн

Универсальная опорная конструкция предназначена всех форм акриловых ванн и служит для простого выравнивания плоскости ванны. Установленную таким способом ванну дополнительно можно обложить кирпичом и облицевать кафелем. Универсальная опорная конструкция состоит из двух металлических балок и четырех регулируемых ножек.

артикул
WBW0001



Универсальный комплект ножек для акриловых ванн

Улучшенная опорная конструкция каркасного типа предназначена для угловых акриловых ванн и служит для простого выравнивания плоскости ванны. В комплект входит: три металлических стеллажа, восемь регулируемых ножек и дополнительная опора под сидение ванны.

артикул
WBW0070



Акриловые поддоны

Grace



Квадратный акриловый поддон GRACE

размер поддона, мм	*артикул*
800 X 800 X 170	GRACE80S
900 X 900 X 170	GRACE90S



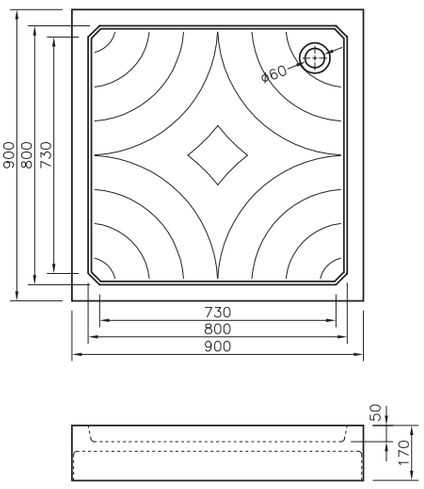

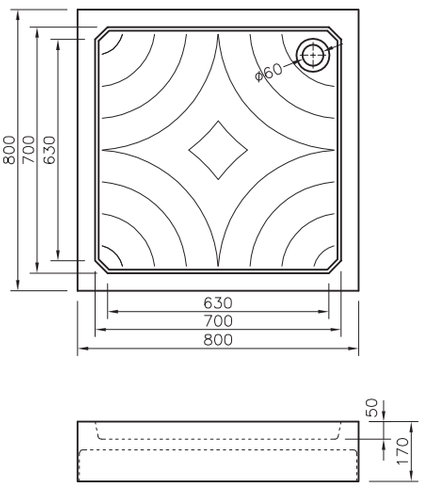

Сифоны к поддонам **ПОДРОБНЕЕ** ⟶ стр. 123

Grace



Полукруглый акриловый поддон

GRACE

размер поддона, мм	*артикул*
800 X 800 X 170	GRACE80R
900 X 900 X 170	GRACE90R



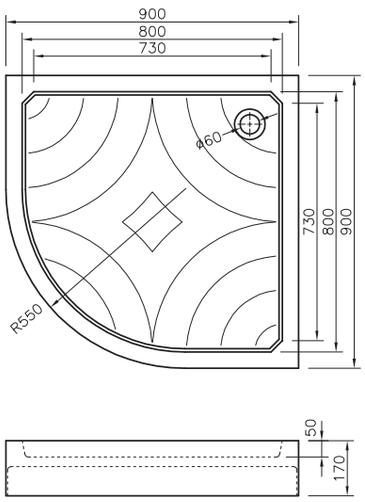

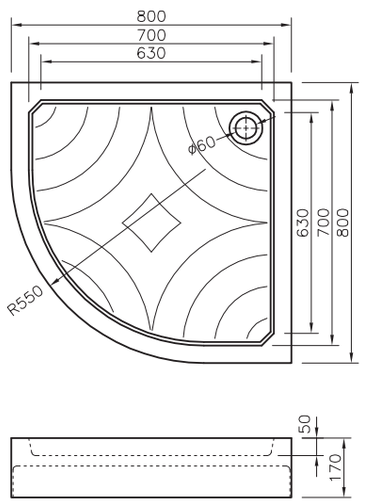

Сифоны к поддонам ПОДРОБНЕЕ ⟶ стр. 123

Round



Квадратный акриловый поддон

ROUND

размер поддона, мм	*артикул*
800 X 800 X 150	ROUND80S
900 X 900 X 150	ROUND90S

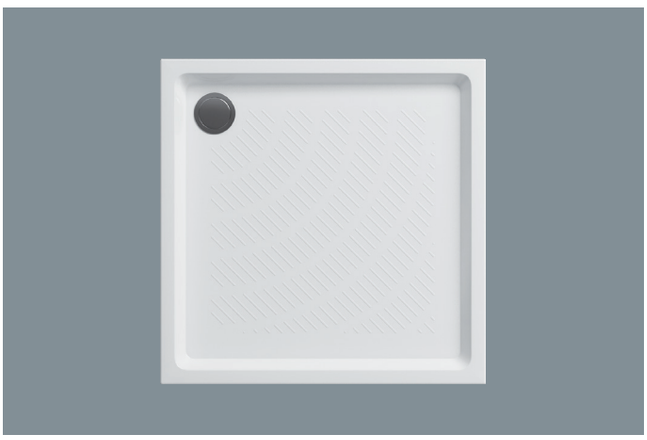

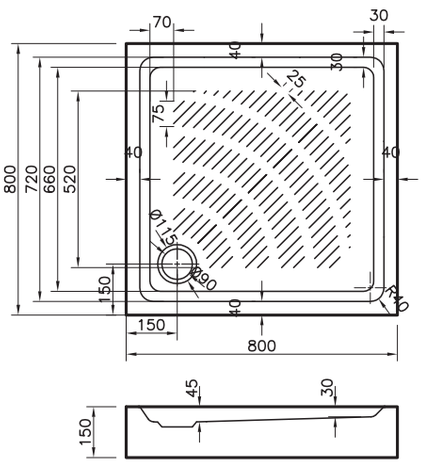

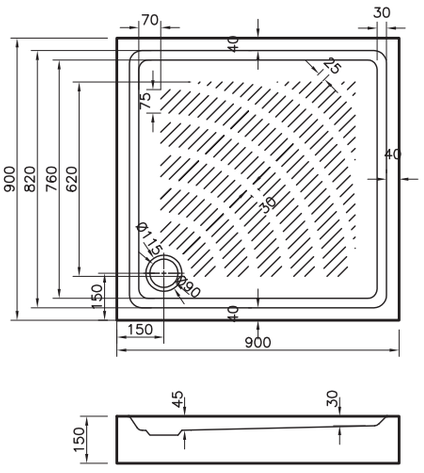

Сифоны к поддонам **ПОДРОБНЕЕ** ⟶ стр. 123

Round



Полукруглый акриловый поддон

ROUND

размер поддона, мм	*артикул*
800 X 800 X 150	ROUND80R
900 X 900 X 150	ROUND90R

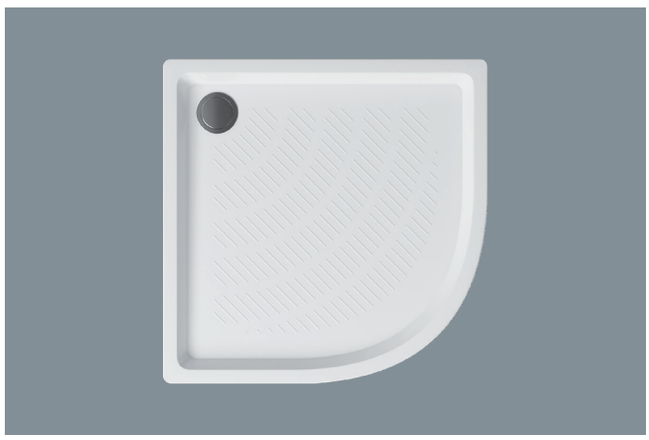

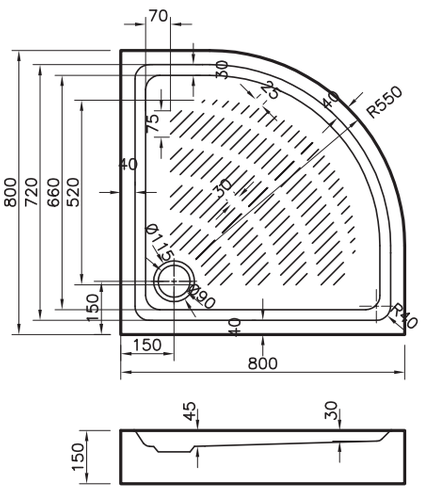

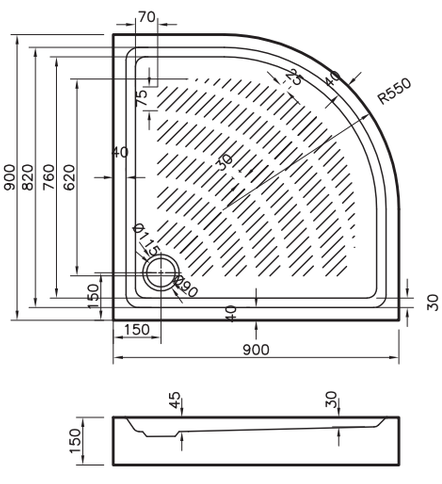

Сифоны к поддонам ПОДРОБНЕЕ ⟶ стр. 123

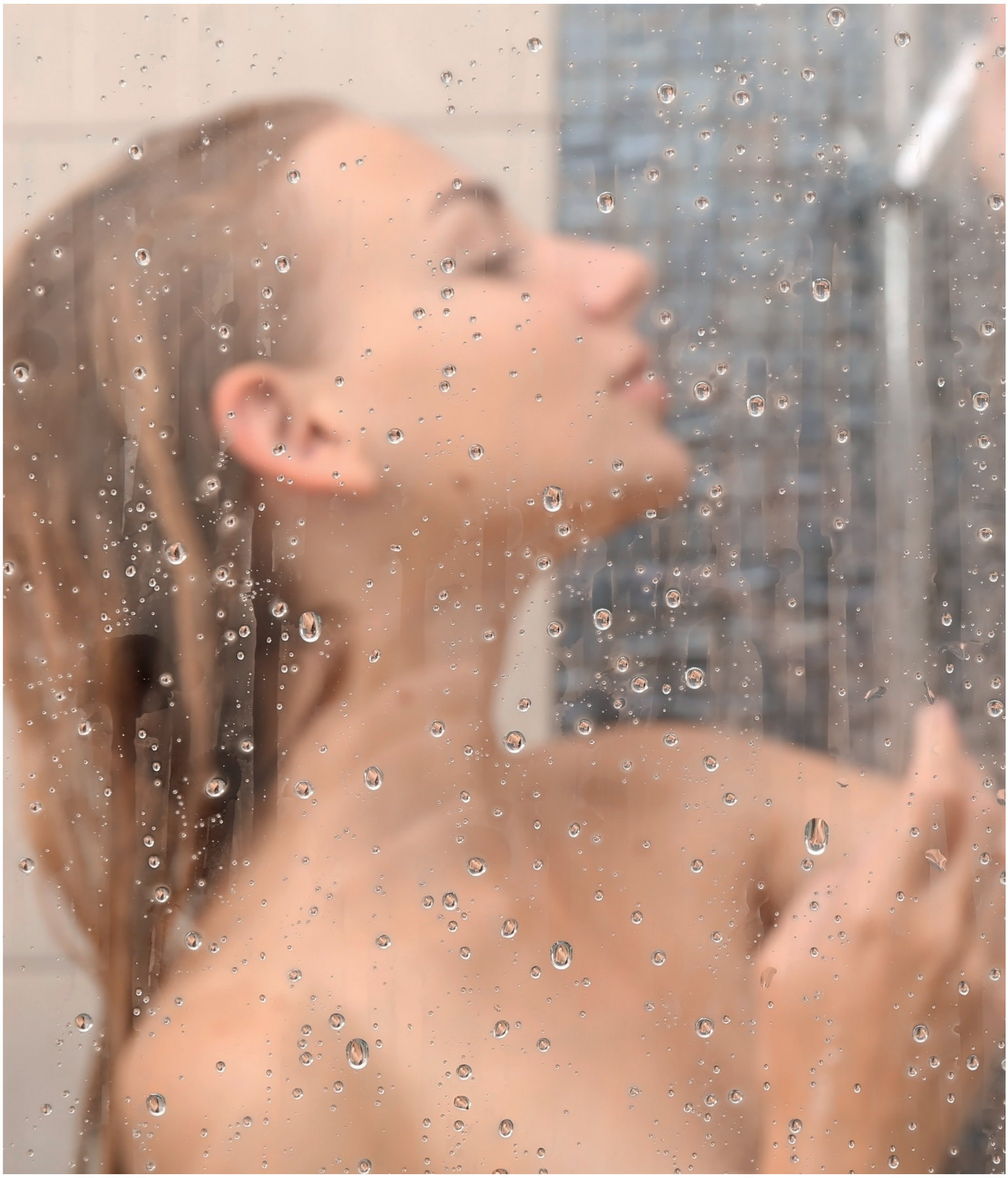


Стальные ванны
30 ЛЕТ ГАРАНТИЯ НА ВАННЫ
10 ЛЕТ ГАРАНТИЯ НА ВАННЫ



Долговечные, устойчивые к царапинам, стойкие к химическим продуктам (щелочи, кислотам и моющим средствам), термостойкие, простые в установке.
Выдерживают высокую нагрузку до 300 кг (при условии применения заводских ножек).
Не требуют сервисного обслуживания.
Технология двойного обжига и многослойное покрытие эмалью, передовые технологии производства, соответствующие международным стандартам качества, дают возможность предложить 30-летнюю гарантию на все тяжелые ванны толщиной 3,5 мм и 10-летнюю гарантию на стальные ванны 2,5 мм.

Классические формы стальных ванн Koller Pool актуальны в любом интерьере.



Ручки (пара). Хромированная латунь.
Модель FRESH.
Арт.: A00ACRFR1

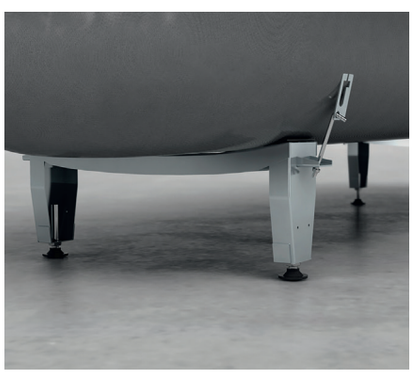

Большеразмерный комплект ножек.
Быстрый и легкий в монтаже.
APMSTDBL1, AO5EROS30


Koller Pool
2,5 мм
10 лет
гарантия
на ванны

Koller Pool 2,5 мм



Ванна Koller Pool 2,5 мм

Все эмалированные ванны Koller Pool изготовлены из трехслойной эмалированной стали двойного обжига. Этот материал имеет максимальную степень защиты от износа и ударов.



размер ванны, мм	*артикул*
1200 x 700	B20E1200E
1300 x 700	B30E1200E
1400 x 700	B40E1200E
1500 x 700	B50E1200E
1600 x 700	B60E1200E
1700 x 700	B70E1200E

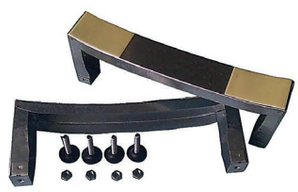

дополнения	*артикул*
Ножки KOLLER POOL	APMSTDBL1

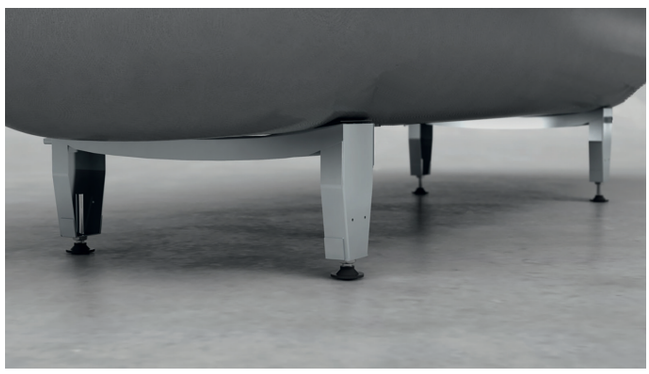

Сифоны к ваннам ПОДРОБНЕЕ ⟶ стр. 116


Koller Pool 105
2,5 мм
10 лет
гарантия
на ванны

Koller Pool 105 2,5 мм



Ванна Koller Pool 105 2,5 мм

Компактная стальная ванна с сиденьем или без сиденья.
Идеальна для небольших помещений и для купания детей.

размер ванны, мм	*артикул*
1050 x 700 без сиденья	B15E1200E
1050 x 700 с сиденьем	B05E2200E

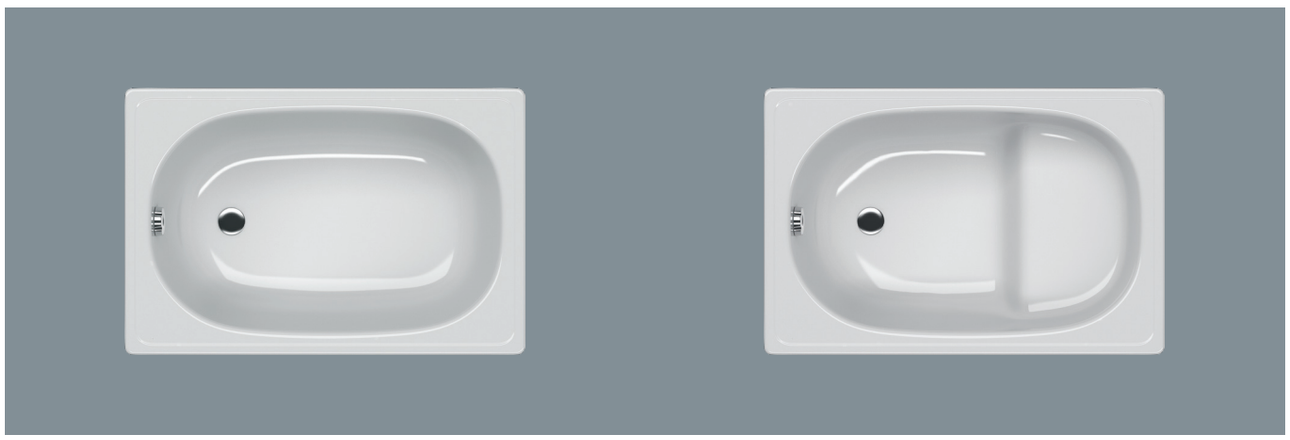

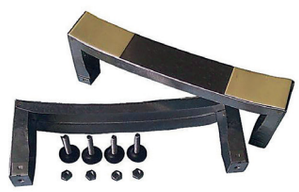

дополнения	*артикул*
Ножки KOLLER POOL 105 для ванн без сиденья	APMSTDBL1
Ножки KOLLER POOL 105 для ванн с сиденьем	AO5EROS30

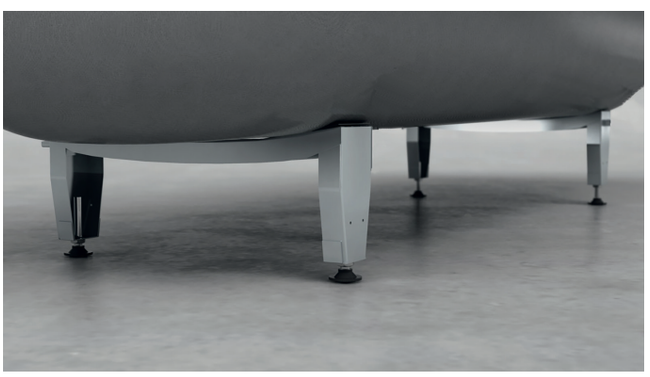

Сифоны к ваннам **ПОДРОБНЕЕ** ⟶ стр. 116


Liberty
2,5 мм
10 лет
гарантия
на ванны

Liberty 2,5 мм



Ванна Liberty 2,5 мм

Ванна LIBERTY имеет классические формы и не потеряет своей актуальности многие годы. Высокое качество материалов позволит сохранить идеальное состояние ванной на очень долгие годы.

Все эмалированные стальные ванны Koller Pool изготовлены из трехслойной эмалированной стали двойного обжига. Этот элитный материал имеет максимальную степень защиты от износа, царапин и ударов. Ввиду контроля качества мы всегда работаем напрямую с ведущими мировыми поставщиками эмали и стали, чтобы предоставить нашим клиентам наилучшие в мире решения.



размер ванны, мм	***артикул***
1400 x 700	B40C2200E
1500 x 700	B50C2200E
1600 x 700	B60C2200E
1700 x 700	B70C2200E



дополнения	***артикул***
Ножки	APMSTDBL1



Сифоны к ваннам **ПОДРОБНЕЕ** ⟶ стр. 116


Deline
2,5 мм
10 лет
гарантия
на ванны

Deline 2,5 мм



Ванна Deline 2,5 мм

Эргономичный дизайн и удобная поддержка спины делают эту модель ванны практичной и комфортной. Классическая прямоугольная форма ванны Deline будет актуальна в любом интерьере.



размер ванны, мм	***артикул***
1500 x 750	B55US200E
1600 x 750	B65US200E
1700 x 750	B75US200E





дополнения	***артикул***
Ножки	APMSTDBL1
Ручки FRESH	A00ACRFR1



Ванны всех размеров могут быть укомплектованы ручками.

Сифоны к ваннам **ПОДРОБНЕЕ** ⟶ стр. 116


Atlantica 3,5 мм
30 лет гарантия на ванны

Atlantica 3,5 мм



Ванна Atlantica 3,5 мм

Стальная ванна ATLANTICA имеет дополнительную шумоизоляцию на дне в районе слива, что существенно снижает шум при наполнении ванны.



размер ванны, мм	*артикул*
1800 x 800	B80J8I00E





дополнения	*артикул*
Ножки	APMSTDBL1
Ручки FRESH	A00ACRFR1



Ванны всех размеров могут быть укомплектованы ручками.
Все ванны идут с противоскользящим покрытием Anti-Slip.
Ванны комплектуются шумоизоляционными накладками.

Сифоны к ваннам **ПОДРОБНЕЕ** ⟶ стр. 116


Universal 3,5 мм
30 лет гарантия на ванны

Universal 3,5 мм



Ванна Universal 3,5 мм

Ванны “вне времени” – всегда в моде.
Шумоизоляционные накладки на дне ванны позволяют максимально уменьшить шум при наполнении водой, а противоскользящее покрытие Anti-Slip из комбинации кварца и песка, нанесенное на поверхность эмалированной стали, не позволяют упасть или поскользнуться при купании.



размер ванны, мм	***артикул***
1500 x 700	B50HAI00E
1600 x 700	B60HAI00E
1700 x 750	B75HAI00E



дополнения	***артикул***
Ножки	APMSTDBL1



Ванны всех размеров могут быть укомплектованы ручками.
Ванны комплектуются шумоизоляционными накладками.

Сифоны к ваннам **ПОДРОБНЕЕ** ⟶ стр. 116


Душевой поддон 2,5 мм
10 лет гарантия

Душевой поддон 2,5 мм



Сдержанные плавные линии делают поддон эстетичным и гармоничным.

Плоский край облегчает установку душевой кабины.

Так же подходит для установки в нишу. Дно поддона имеет специальные антискользящие элементы.

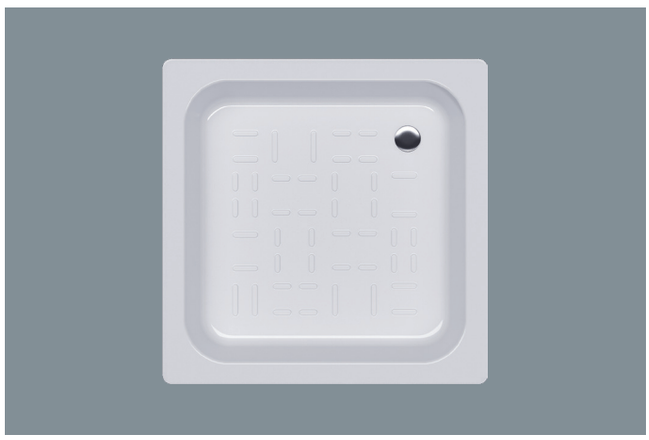

размер поддона, мм	*артикул*
700 x 700	CF701200E
800 x 800	CF801200E
900 x 900	CF901200E

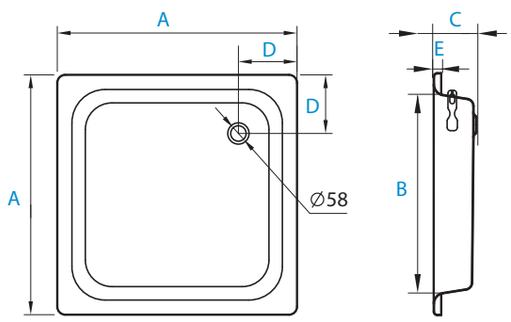

модель	A	B	C	D	E
ДУШЕВОЙ ПОДДОН 70	700	540	135	195	28
ДУШЕВОЙ ПОДДОН 80	800	640	145	205	28
ДУШЕВОЙ ПОДДОН 90	900	740	145	220	28

Сифоны к поддонам **ПОДРОБНЕЕ** ⟶ стр. 123

KOLLER POOL

Neon New

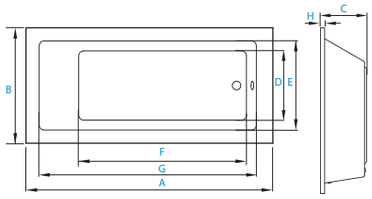

Neon New	A	B	C	D	E	F	G	H	L
150X70	1500	700	420	420	540	1020	1290	40	170
160X70	1600	700	420	420	540	1100	1440	40	175
170X70	1700	700	420	420	540	1220	1520	40	200
170x75	1700	750	420	470	590	1220	1520	40	210
180x80	1800	800	440	520	640	1320	1620	40	225

Olimpia

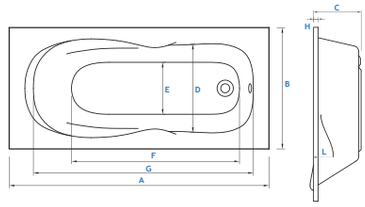

Olimpia	A	B	C	D	E	F	G	H	L
150X70	1500	700	410	510	300	970	1270	40	150
160X70	1600	700	410	540	300	1070	1370	40	170
170X70	1700	700	410	540	310	1170	1470	40	190
180X80	1800	800	410	540	310	1270	1570	40	210

Delfi

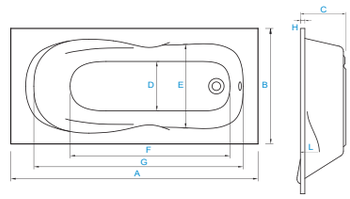

DELFI	A	B	C	D	E	F	G	H	L
150X70	1500	700	420	320	500	1000	1340	40	150
160X70	1600	700	420	320	500	1100	1440	40	170
170X70	1700	700	420	325	500	1200	1540	40	190
180X80	1800	800	420	420	600	1300	1640	40	210

Orion

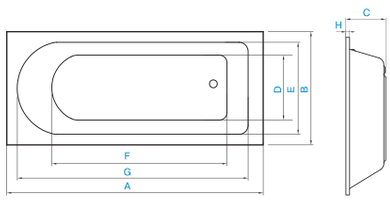

Orion	A	B	C	D	E	F	G	H	L
150X70	1500	700	410	380	560	960	1330	40	150
160x70	1600	700	410	380	560	1060	1430	40	170
170X70	1700	700	410	380	560	1160	1530	40	170
170x75	1700	750	410	430	610	1160	1530	40	180

Orion Double

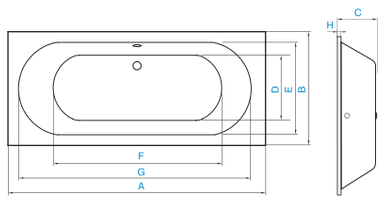

Orion Double	A	B	C	D	E	F	G	H	L
170X75	1700	750	410	390	570	1100	1560	40	170
180x80	1800	800	410	440	620	1200	1560	40	180

Malibu

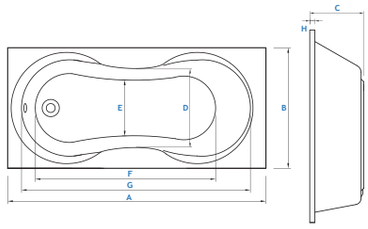

Malibu	A	B	C	D	E	F	G	H	L
140x70	1400	700	370	550	400	1000	1250	40	140
150X70	1500	700	420	550	400	1050	1330	40	160
160X70	1600	700	420	550	400	1150	1430	40	180
170X75	1700	750	420	600	450	1250	1550	40	210

Karina

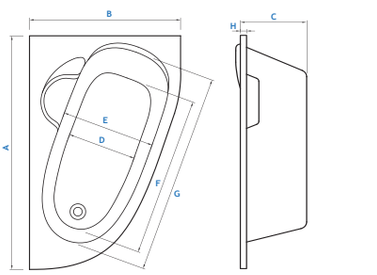

Karina	A	B	C	D	E	F	G	H	L
150X100	1500	1000	420	470	580	1060	1340	40	190
160X105	1600	1050	440	470	580	1100	1400	40	220
170X110	1700	1100	450	470	580	1160	1460	40	250

Karina New

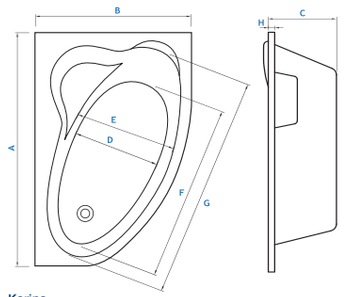

Karina New	A	B	C	D	E	F	G	H	L
150X100	1500	1000	450	520	660	1100	1470	40	195
170X110	1700	1100	450	540	637	1207	1689	40	255

Nadine

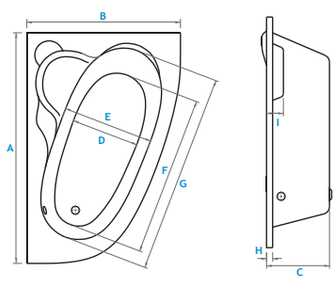

Nadine	A	B	C	D	E	F	G	H	L
150X100	1500	1000	410	440	500	1040	1300	40	240
170X110	1700	1000	410	590	660	1286	1600	40	240

Montana

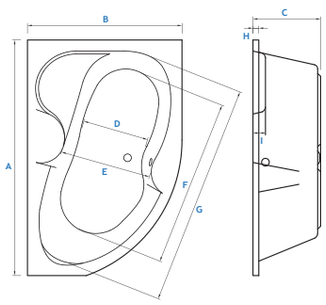

Montana	A	B	C	D	E	F	G	H	L
150X105	1500	1050	470	520	640	1150	1400	40	220
160X105	1600	1050	470	520	640	1200	1450	40	250
170X105	1700	1050	470	520	640	1280	1500	40	280

Tera

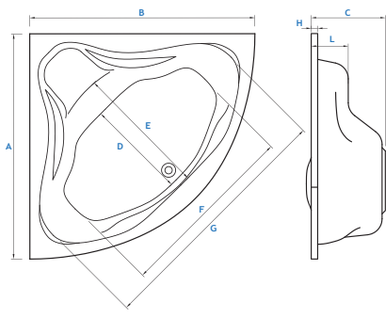

Tera	A	B	C	D	E	F	G	H	L
135X135	1350	1350	460	600	800	1100	1510	40	270
150X150	1500	1500	460	655	860	1180	1620	40	300

Atlanta

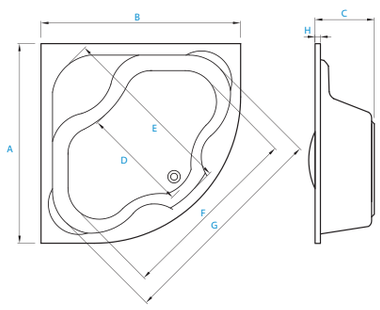

Atlanta	A	B	C	D	E	F	G	H	L
150X150	1500	1500	460	760	1330	1380	1640	40	300

Технические чертежи акриловых и стальных ванн

Design Plus

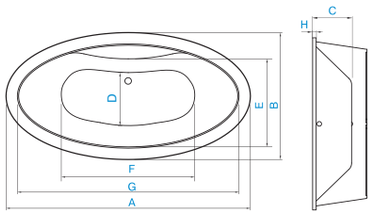

Design Plus	A	B	C	D	E	F	G	H	L
194x100	1940	1000	440	450	700	1200	1740	40	310

Round

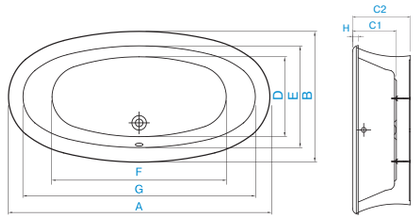

Round	A	B	C1	C2	D	E	F	G	H	L
180x90	1800	900	470	620	550	700	1200	1600	60	260

Koller Pool

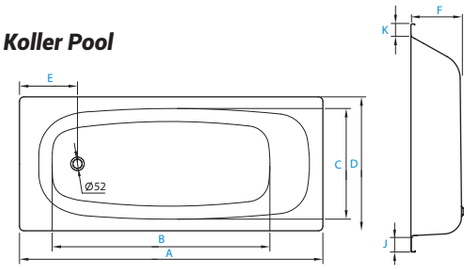

Koller Pool	A	B	C	D	E	F	J	K	L
105X70	1050	650	570	700	285	385	70	65	35
120X70	1200	800	570	700	285	385	70	65	40
130x70	1300	900	570	700	285	385	70	65	50
140x70	1400	1000	570	700	285	385	70	65	60
150x70	1500	1100	570	700	285	385	70	65	80
160x70	1600	1200	570	700	285	385	70	65	90
170x70	1700	1300	570	700	285	385	70	65	100

Koller Pool 105

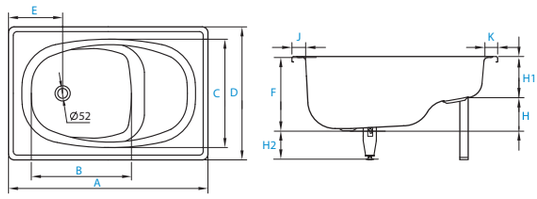

Koller Pool 105	A	B	C	D	E	H	H1	H2	F	J	K	L
105X70	1050	645	570	700	285	165	220	144	380	70	65	30

Liberty

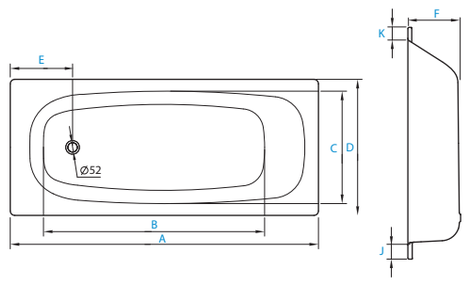

Liberty	A	B	C	D	E	F	J	K	L
140X70	1400	960	575	700	310	390	110	70	155
150x70	1500	1060	575	700	310	390	110	70	165
160x70	1600	1160	575	700	310	390	110	70	180
170x70	1700	1260	575	700	310	390	110	70	195

Deline

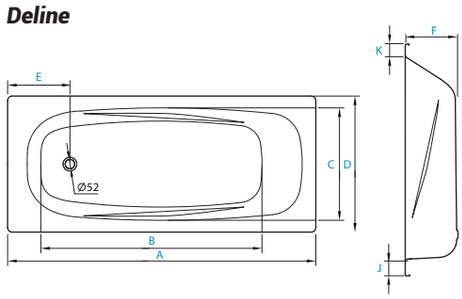

Deline	A	B	C	D	E	F	J	K	L
150X75	1500	1060	620	750	310	390	110	70	170
160x75	1600	1160	620	750	310	390	110	70	180
170x75	1700	1260	620	750	310	390	110	70	190

Atlantica

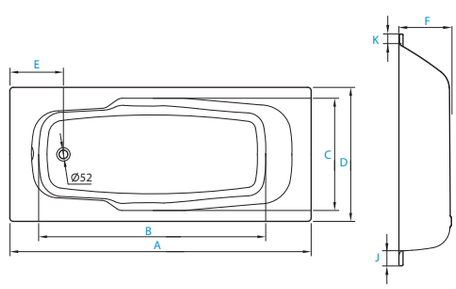

Atlantica	A	B	C	D	E	F	J	K	L
180X80	1800	1355	665	800	320	410	115	75	140

Universal

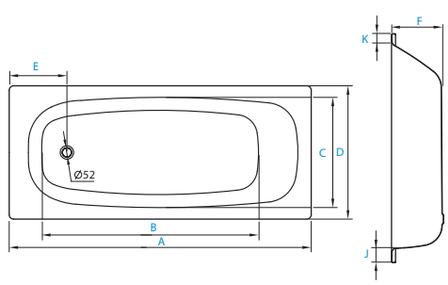

Universal	A	B	C	D	E	F	J	K	L
150X70	1500	1060	575	700	310	390	110	70	90
160x70	1600	1160	575	700	310	390	110	70	100
170x75	1700	1260	620	750	325	390	110	70	110

Душевые ограждения





МАТЕРИАЛЫ, ИСПОЛЬЗУЕМЫЕ В ПРОИЗВОДСТВЕ ДУШЕВЫХ УГОЛКОВ

РОЛИКИ: корпус выполнен из нержавеющей стали (класс 17) без содержания углерода, что увеличивает срок использования. Подшипники изготовлены из латуни. Ролик сделан из прочного тефлонового кремния, который создает эффект самосмазывающегося подшипника.

ПРОФИЛЬ: изготавливается из сплава Al + Mg + Si (Алюминий + Магний + Кремний) и сделан в соответствии с эксцентричной технологией, которая дает отличную структурную стабильность и устойчивые размерные характеристики.
Данная методика обладает хорошей коррозийной стойкостью.

ПЕТЛИ К ШТОРАМ И КАБИНАМ: состав из сплава Zn + Mg + Al (Цинк + Магний + Алюминий). Производятся из точного литья (т. н. «литья по выплавливанию моделей»), которое придает структуре общую точность и однородность. Данный метод используется в производстве тяжелых деталей турбин, деталей для астронавтики. Готовый продукт на финальной стадии полируется вручную, без химической обработки.

СТЕКЛО: В случае механического повреждения, стекло распадается на мелкие кусочки без острых углов, подобно стеклу, применяемому в автомобилях.



Серия Waterfall Line

Профиль



Chrome



White



Satin

Стекло



Grape

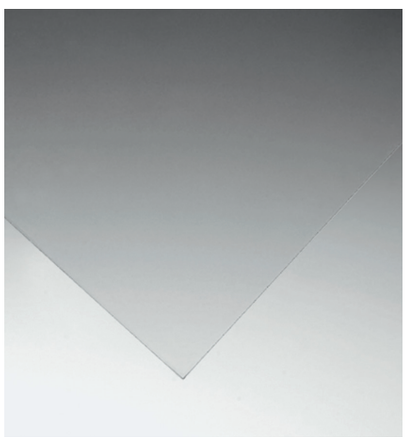

Transparent



Водоотталкивающая обработка стекла CALC FREE



Каленое стекло 6 мм



Система расфиксации для быстрого и удобного ухода за ограждением



Покрытие для стекол TRANSPARENT CALC FREE образует на стекле водоотталкивающий слой, который не дает каплям воды удерживаться на поверхности стекла



Двойной ролик делает бесшумным движение дверей в процессе эксплуатации



Универсальность изделий – возможность входа слева или справа

Превосходное решение малого пространства, экономия места и возможность принимать душ со всеми удобствами. Конструкция душевых ограждений этой серии отлично зарекомендовала себя при длительной эксплуатации.

Стеклянные двери закрываются плотно – Вам не придется после каждого приема душа бороться с потопом в ванной комнате.

Прекрасный выбор для тех, кто любит сочетание практичности, простоты и комфорта.

Ограждения квадратной формы с легкостью впишутся в любой угол помещения, а ограждения с полукруглыми формами придадут дополнительную изысканность Вашей ванной комнате.

KOLLER POOL



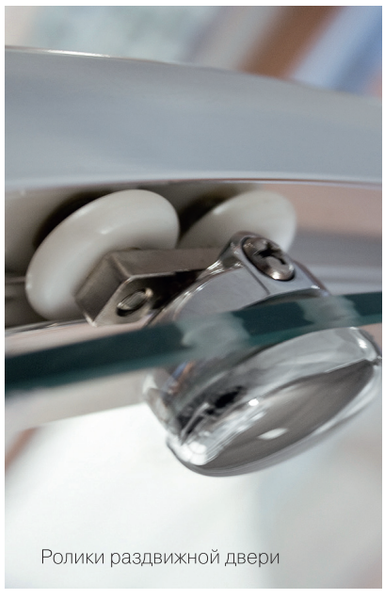

Ролики раздвижной двери



Поддоны ПОДРОБНЕЕ ⟶ стр. 38, 58



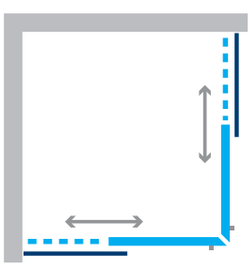

Тип/вариант открывания дверей

Душевой уголок NC с угловым входом.
Квадратное душевое ограждение состоит из 4-х частей. Две неподвижные стенки и две раздвижные двери на роликах. Двойной ролик делает бесшумным движение дверей в процессе эксплуатации, а хромированные ручки придают стиль общему дизайну. Дополнительно комплектуется поддонами GRACE и ROUND.

вид уголка	*профиль*	*стекло*
NC 80	Chrome	Grape
NC 90	Chrome	Grape
NC 90	White	Grape
NC 90	Satin	Grape

Сифоны к поддонам ПОДРОБНЕЕ ⟶ стр. 117

NC

Waterfall Line Серия







Поддоны ПОДРОБНЕЕ ⟶ стр. 38

Душеве ограждение NF состоит из 2-х неподвижных стеклянных частей и изогнутых раздвижных частей. Двойные ролики в верхней и нижней части стекла упрощают движение дверей и обеспечивают плавность хода. Нижние ролики с механизмом расфиксации обеспечивают уход за ограждением, а хромированные ручки придают кабине выразительность. Дополнительно комплектуется поддонами GRACE и ROUND.



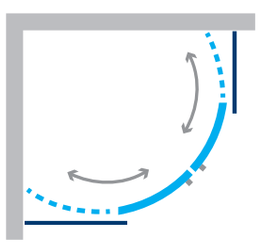

Тип/вариант открывания дверей

вид уголка	*профиль*	*стекло*
NF 80	Chrome	Grape
NF 90	White	Grape
NF 90	Chrome	Grape

Сифоны к поддонам ПОДРОБНЕЕ ⟶ стр. 117

NF







Поддоны ПОДРОБНЕЕ ⟶ стр. 38, 58

AC 9E



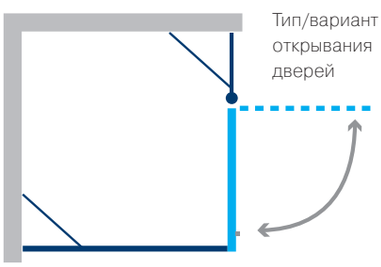

Душевое ограждение AC 9E с боковым входом. Квадратное душевое ограждение состоит из 3-х частей. Неподвижная стенка и распашная дверь на петлях. Хромированные ручки и петли подчеркивают элегантность и красоту ограждения.

Дополнительно комплектуется поддонами GRACE и ROUND.

вид уголка	*профиль*	*стекло*
AC 9E	Chrome	Transparent

Сифоны к поддонам ПОДРОБНЕЕ ⟶ стр. 117

Waterfall Line Серия







Поддоны ПОДРОБНЕЕ ⟶ стр. 38, 58

Изящное решение для ванной комнаты – душевое ограждение AC 4E. Вход состоит из 2-х распашных дверей, что обеспечивает самый широкий проем. Перед установкой такого ограждения необходимо удостовериться в наличии дополнительного места для открывания дверей. Прозрачное стекло имеет специальное покрытие ANTI CALC. В комплекте идут держатели неподвижного стекла.
Дополнительно комплектуется поддонами GRACE и ROUND.

вид уголка	*профиль*	*стекло*
AC 4E	Chrome	Transparent



Тип/вариант открывания дверей

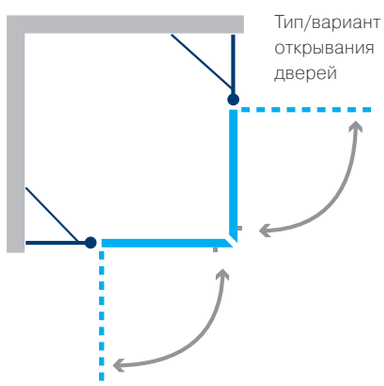

Сифоны к поддонам ПОДРОБНЕЕ ⟶ стр. 117

AC 4E





Ролики раздвижной двери



Поддоны ПОДРОБНЕЕ ⟶ стр. 38



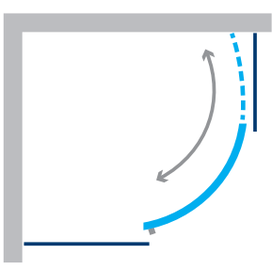

Тип/вариант открывания дверей

NF 91

Душевое ограждение NF 91. Полукруглое душевое ограждение состоит из 3-х частей. Две неподвижные стенки и раздвижная дверь на роликах. Хромированные ручки придают ограждению красоту, воплощенную в новом дизайне. Дополнительно комплектуется поддонами GRACE и ROUND.

вид уголка	*профиль*	*стекло*
NF 91	Chrome	Transparent

Сифоны к поддонам ПОДРОБНЕЕ ⟶ стр. 117





Серия Aqua Line

Профиль



Chrome



White



Satin

Стекло



Grape

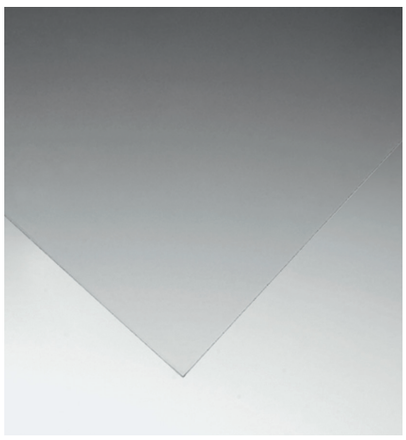

Transparent



Водоотталкивающая обработка стекла CALC FREE



Каленое стекло 4 мм



Каленое стекло 6 мм



Система расфиксации для быстрого и удобного ухода за кабиной



Покрытие для стекол TRANSPARENT CALC FREE образует на стекле водоотталкивающий слой, который не дает каплям воды удерживаться на поверхности стекла



Двойной ролик делает бесшумным движение дверей в процессе эксплуатации



Универсальность изделий – возможность входа слева или справа

Превосходное решение малого пространства, экономия места и возможность принимать душ со всеми удобствами. Конструкция душевых ограждений этой серии отлично зарекомендовала себя при длительной эксплуатации.

Стеклянные двери закрываются плотно – Вам не придется после каждого приема душа бороться с потопом в ванной комнате.

Прекрасный выбор для тех, кто любит сочетание практичности, простоты и комфорта.

Ограждения квадратной формы с легкостью впишутся в любой угол помещения, а с полукруглыми формами придадут дополнительную изысканность Вашей ванной комнате.

KOLLER POOL









Поддоны **ПОДРОБНЕЕ** ⟶ стр. 38, 58



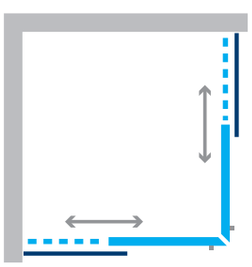

Тип/вариант открывания дверей

Душевое ограждение G90S с угловым входом.
Квадратная душевое ограждение состоит из 4-х частей. Две неподвижные стенки и две раздвижные двери на роликах. Двойной ролик делает бесшумным движение дверей в процессе эксплуатации, а хромированные ручки придают стиль общему дизайну. Дополнительно комплектуется поддонами GRACE и ROUND.

G90S

вид уголка	*профиль*	*стекло*
G90SC	Chrome	Transparent
G90SG	Chrome	Grape

Сифоны к поддонам **ПОДРОБНЕЕ** ⟶ стр. 117

Aqua Line Серия

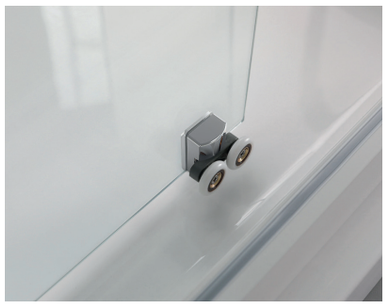







Поддоны ПОДРОБНЕЕ ⟶ стр. 38

Душевое ограждение R90R состоит из 2-х неподвижных стеклянных частей и изогнутых раздвижных частей. Двойные ролики в верхней и нижней части стекла упрощают движение дверей и обеспечивает плавность хода. Нижние ролики с механизмом расфиксации обеспечивают уход за ограждением, а хромированные ручки придают выразительность. Дополнительно комплектуется поддонами GRACE и ROUND.



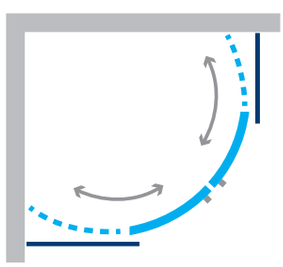

Тип/вариант открывания дверей

вид уголка	*профиль*	*стекло*
R80RG	Chrome	Grape
R90RC	Chrome	Transparent
R90RG	Chrome	Grape

Сифоны к поддонам ПОДРОБНЕЕ ⟶ стр. 117

R80R/R90R



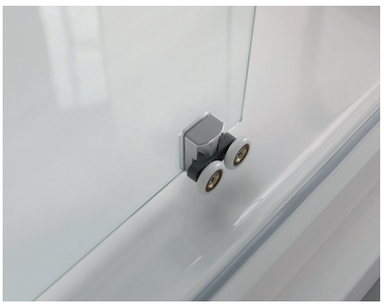





Поддоны ПОДРОБНЕЕ ⟶ стр. 38, 58

S90S



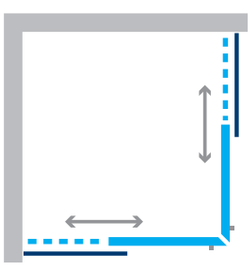

Тип/вариант открывания дверей

Душевое ограждение S90S с угловым входом.
Квадратное душевое ограждение состоит из 4-х частей. Две неподвижные стенки и две раздвижные двери на роликах. Двойной ролик делает бесшумным движение дверей в процессе эксплуатации, а хромированные ручки придают стиль общему дизайну. Дополнительно комплектуется поддонами GRACE и ROUND.

вид уголка	*профиль*	*стекло*
S90SC	Chrome	Transparent
S90SG	Chrome	Grape

Сифоны к поддонам ПОДРОБНЕЕ ⟶ стр. 117

Aqua Line Серия

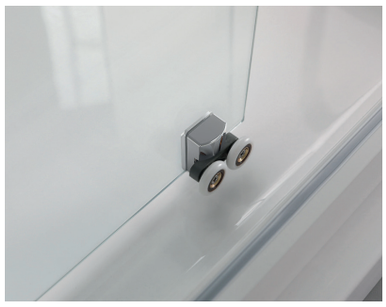





Поддоны

ПОДРОБНЕЕ ⟶ стр. 38



Душевое ограждение S90R состоит из 2-х неподвижных стеклянных частей и изогнутых раздвижных частей. Двойные ролики в верхней и нижней части стекла упрощают движение дверей и обеспечивает плавность хода. Нижние ролики с механизмом расфиксации обеспечивают уход за ограждением, а хромированные ручки придают выразительность. Дополнительно комплектуется поддонами GRACE и ROUND.



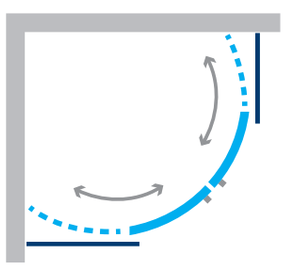

Тип/вариант открывания дверей

вид уголка	*профиль*	*стекло*
S90RC	Chrome	Transparent
S90RG	Chrome	Grape

Сифоны к поддонам

ПОДРОБНЕЕ ⟶ стр. 117

S90R





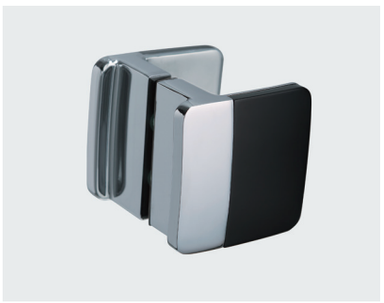



Поддоны

ПОДРОБНЕЕ ⟶ стр. 38, 58

N90KCB/ N90KC

Душевое ограждение NEON N90KCB кадратное, Chrome/ black, 900x900x1950 мм, стекло 8 мм прозрачное (2 части).

Душевое ограждение NEON N90KC кадратное, Chrome, 900x900x1950 мм, стекло 8 мм прозрачное (2 части).

вид уголка	*профиль*	*стекло*
N90KCB	Chrome/Black	Transparent
N90KC	Chrome	Transparent

NEON Серия

НОВИНКИ









Поддоны

ПОДРОБНЕЕ ⟶ стр. 38

Душевое ограждение NEON N90RCB полукруглое, Chrome/black, 900x900x1950 мм, стекло 8 мм прозрачное (2 части).

Душевое ограждение NEON N90RC полукруглое, Chrome, 900x900x1950 мм, стекло 8 мм прозрачное (2 части).

вид уголка	*профиль*	*стекло*
N90RCB	Chrome/Black	Transparent
N90RC	Chrome	Transparent

N90RCB/ N90RC









N90PCB/ N90PC

Душевое ограждение NEON N90PCB пентагональное, Chrome/black, 900x900x1950 мм, стекло 8 мм прозрачное (2 части).

Душевое ограждение NEON N90KC пентагональное, Chrome, 900x900x1950 мм, стекло 8 мм прозрачное (2 части).

вид уголка	*профиль*	*стекло*
N90PCB	Chrome/Black	Transparent
N90PC	Chrome	Transparent

NEON Серия





Душевые двери

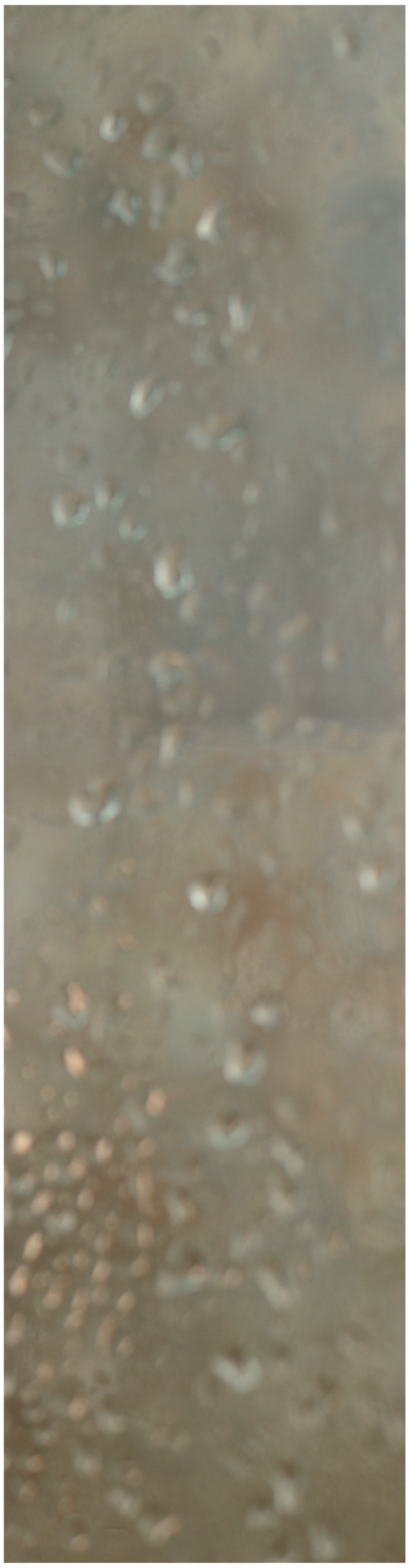

Стекло

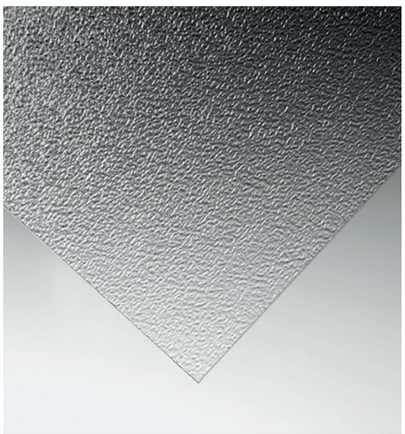

Grape

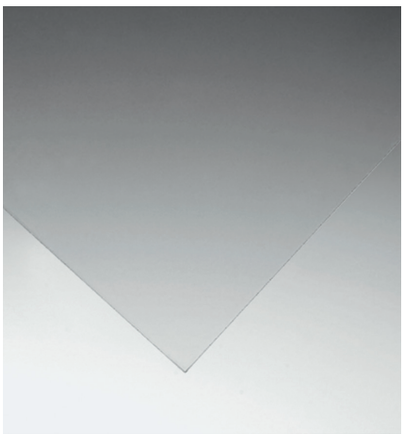

Transparent



Стекло без обработки



Водоотталкивающая обработка стекла CALC FREE



Каленое стекло 6 мм



Покрытие для стекол TRANSPARENT CALC FREE образует на стекле водоотталкивающий слой, который не дает каплям воды удерживаться на поверхности стекла



Универсальность изделий – возможность входа слева или справа



Используются хромированные ручки



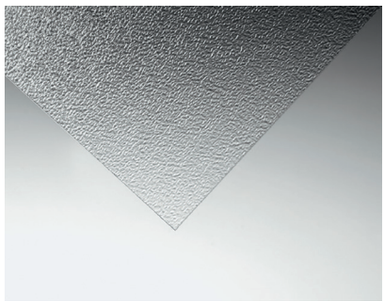



QP10



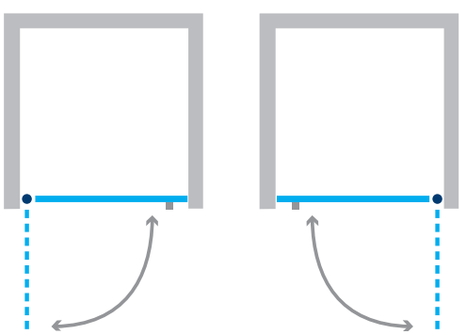

Тип/вариант открывания дверей

Душевая одноэлементная дверь QP10 – модель, открывающаяся наружу. Это практичное и удобное изделие, отлично справляющееся со своими функциями. Душевая дверь QP 10 произведена из хромированного профиля и закаленного стекла.

вид уголка	*профиль*	*стекло*
QP10 10/80	Chrome	Transparent
QP10 10/80	Chrome	Grape
QP10 10/90	Chrome	Transparent
QP10 10/90	Chrome	Grape

Waterfall Line Серия

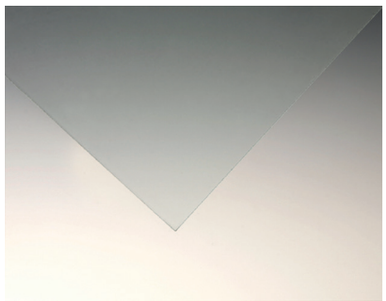





FAP 12X – это двухэлементная раздвижная система душевых дверей. Удобная, практичная и экономит место в помещении.

Двери можно открывать как в левую, так и в правую сторону – достаточно перевернуть изделие при установке.



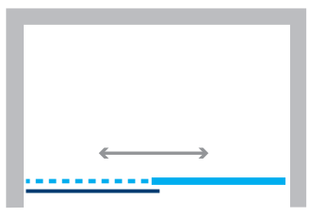

Тип/вариант открывания дверей

вид уголка	*профиль*	*стекло*
FAP12X	Chrome	Transparent

FAP 12X



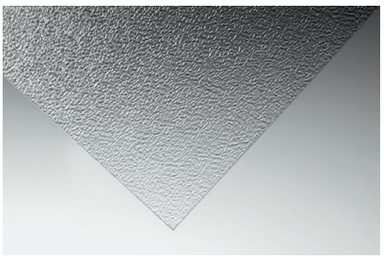





Душевая дверь TD120 может сочетаться с боковой панелью S90



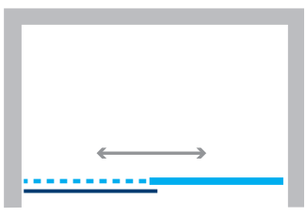

Тип/вариант открывания дверей

Душевая двухсекционная дверь TD120.
Размер двери 1200x1900 мм, имеет хромированный профиль, прозрачное или матовое стекло толщиной 6 мм.

вид уголка	*профиль*	*стекло*
TD120C	Chrome	Transparent
TD120G	Chrome	Grape

TD120

Aqua Line Серия

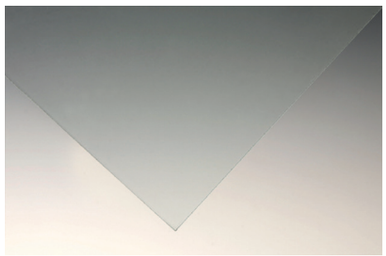





Душевая дверь TT90 может сочетаться с боковой панелью S90



Душевая трехсекционная дверь TT90.
Размер двери 900x1900 мм, имеет хромированный профиль, прозрачное или матовое стекло толщиной 6 мм.



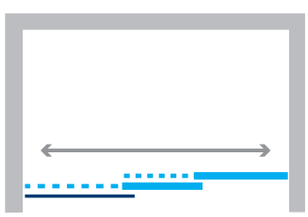

Тип/вариант открывания дверей

вид уголка	*профиль*	*стекло*
TT90C	Chrome	Transparent
TT90G	Chrome	Grape

TT90



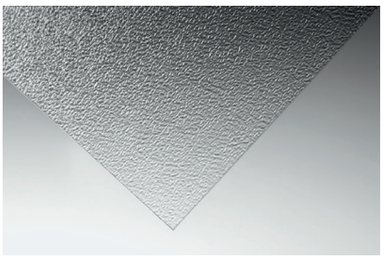





Душевая дверь NS90 может сочетаться с боковой панелью S90

NS90



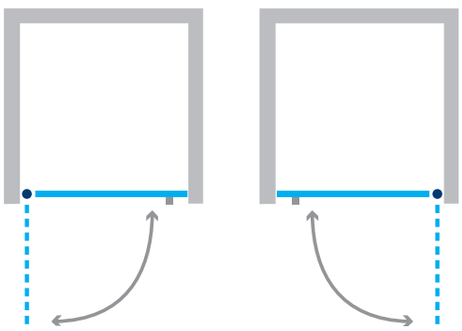

Тип/вариант открывания дверей

Душевая одноэлементная дверь NS90 имеет размер 900x1900 мм, открывающаяся наружу. Это практичное и удобное изделие, отлично справляющееся со своими функциями. Душевая дверь имеет хромированный профиль , прозрачное или матовое стекло 6 мм..

вид уголка	*профиль*	*стекло*
NS90C	Chrome	Transparent
NS90G	Chrome	Grape

Aqua Line Серия

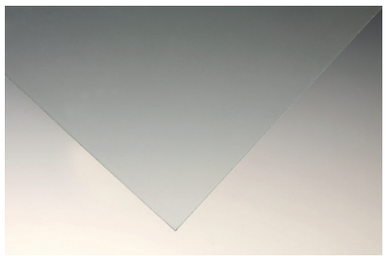







Душевая дверь ND90 может сочетаться с боковой панелью S90

Душевая двухсекционная дверь ND90 имеет размер 900x1900 мм, открывающаяся наружу. Состоит из хромированного профиля, прозрачного или матового стекла 6 мм.





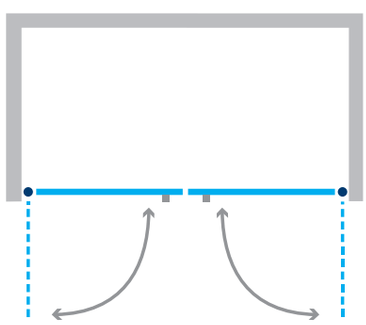

Тип/вариант открывания дверей

вид уголка	*профиль*	*стекло*
ND90C	Chrome	Transparent
ND90G	Chrome	Grape

ND90



Шторы для ванн

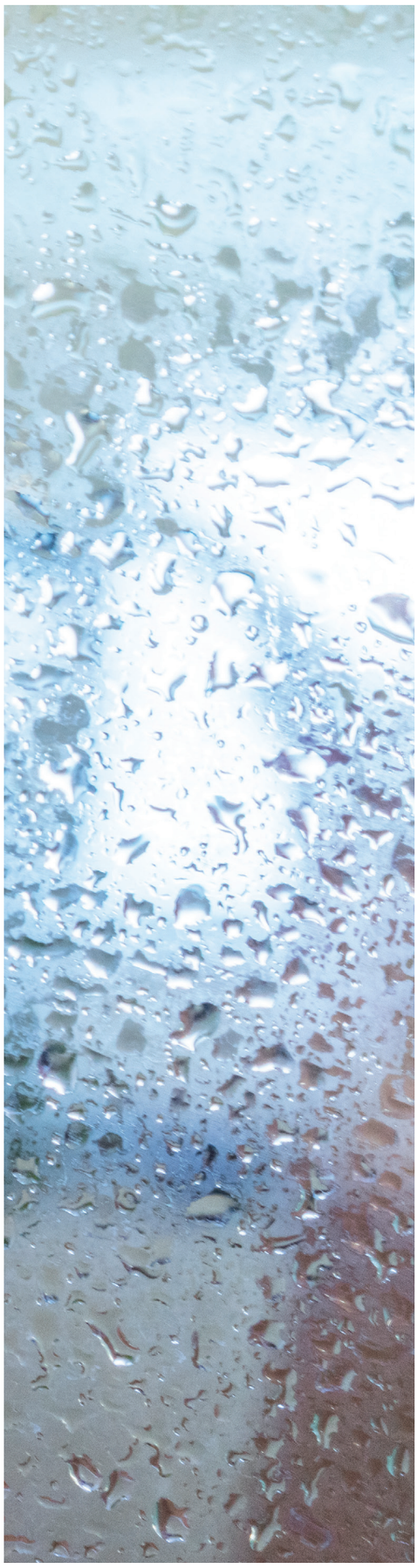

Стекло

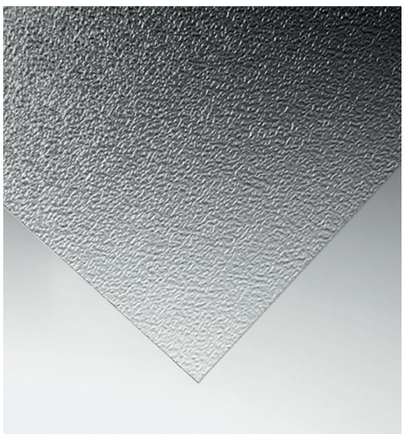

Grape

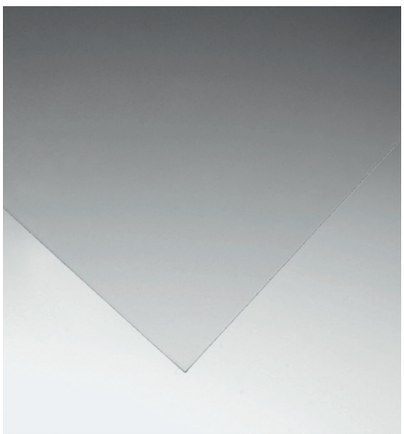

Transparent



Водоотталкивающая обработка стекла CALC FREE



Каленое стекло 6 мм



Универсальность изделий –
возможность входа слева или справа

KOLLER POOL





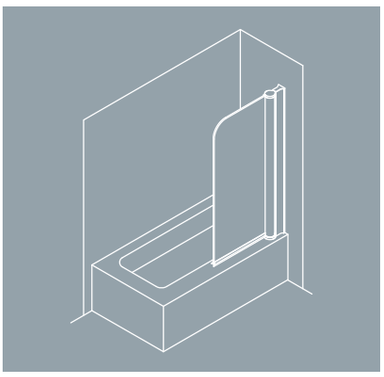







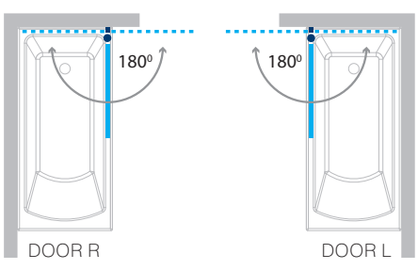

Тип/вариант открывания

Одноэлементная штора. Возможность стороны как L, так и R. Проста в установке и компактна.

Позволяет увеличить хромированный пристенный профиль на 20 мм.

вид уголка	*профиль*	*стекло*
QP93	Chrome	Transparent
QP93	Chrome	Grape

QP93

Waterfall Line Серия



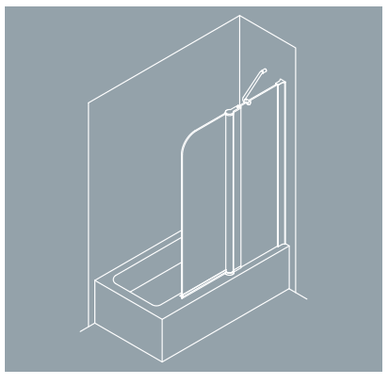

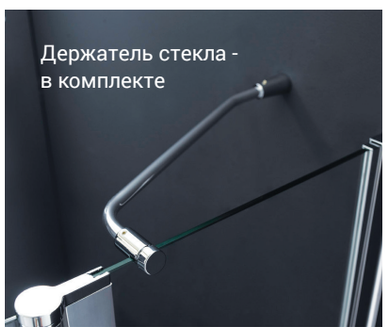



Двухэлементная профильная штора на ванну в комплекте с хромированным держателем. Открывание шторы возможно только наружу, если держатель крепится изнутри.



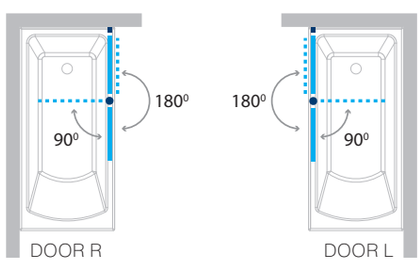

Тип/вариант открывания

вид уголка	*профиль*	*стекло*
QP95	Chrome	Transparent
QP95	Chrome	Grape

QP95

KOLLER POOL





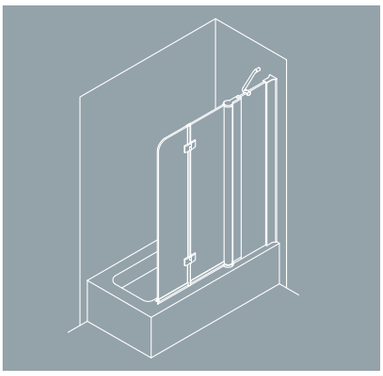

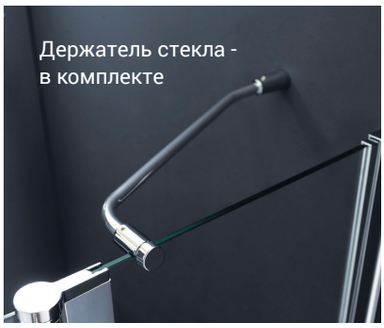

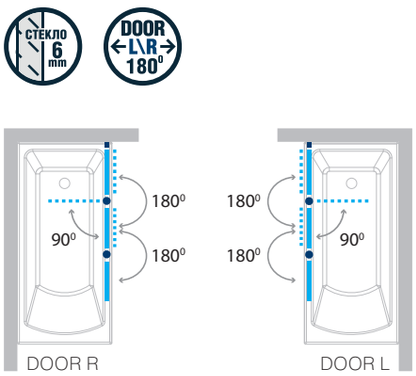

Тип/вариант открывания

Трехэлементная штора на ванну в комплекте с хромированным держателем. Открывание шторы возможно только наружу, если держатель крепится изнутри.

вид уголка	*профиль*	*стекло*
QP96	Chrome	Transparent
QP96	Chrome	Grape

QP96

Waterfall Line Серия



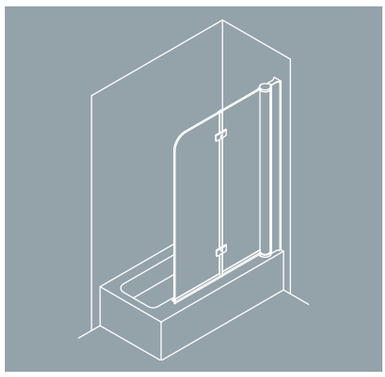





Двухэлементная профильная штора на ванну. Возможность стороны как L, так и R. Проста в установке и компактна.



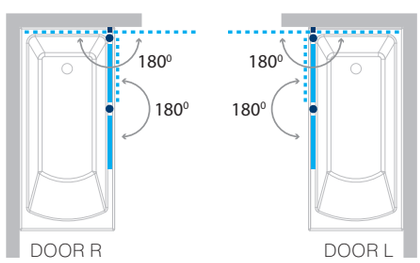

Тип/вариант открывания

вид уголка	*профиль*	*стекло*
QP97	Chrome	Transparent
QP97	Chrome	Grape

QP97

KOLLER POOL





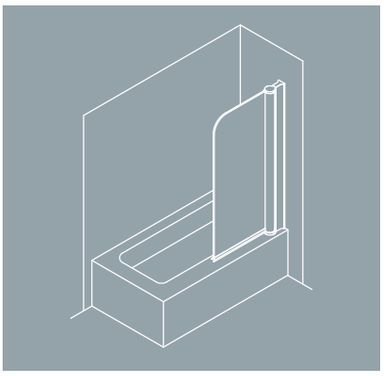



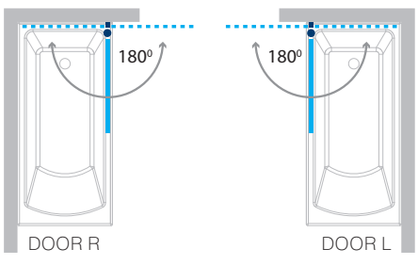

Тип/вариант открывания

Одноэлементная штора. Возможность стороны как L, так и R. Проста в установке и компактна. Размер шторы 750x1300 мм, стекло 5 мм.

вид уголка	*профиль*	*стекло*
MP93	Chrome	Transparent

MP93

Aqua Line Серия



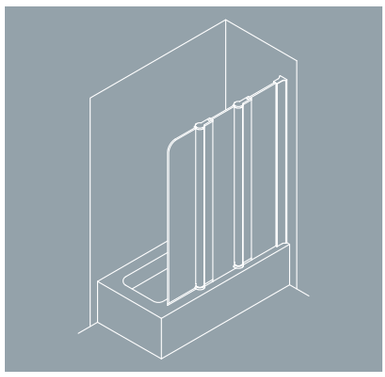



Трехэлементная штора. Возможность стороны как L, так и R. Размер шторы 1070x1400 мм, стекло 5 мм.



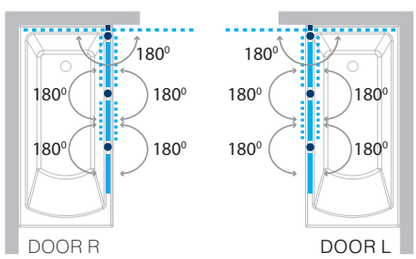

Тип/вариант открывания

вид уголка	*профиль*	*стекло*
MW 3DA	Chrome	Transparent

MW 3DA

KOLLER POOL

NC

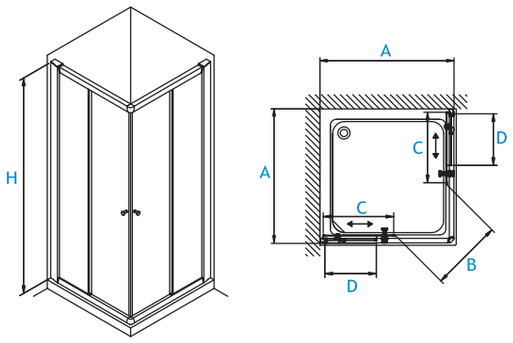

модель	A	B	C	D	H
NC 80	785-805	405	415	290	1850
NC 90	855-905	476	465	340	1850

NF

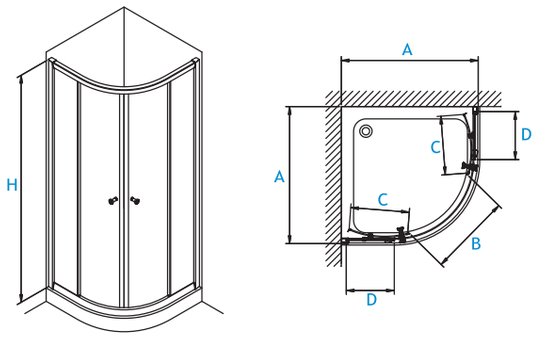

модель	A	B	C	D	H
NF 80	790-815	402	389	212	1850
NF90	890-915	536	389	312	1850

AC 9E

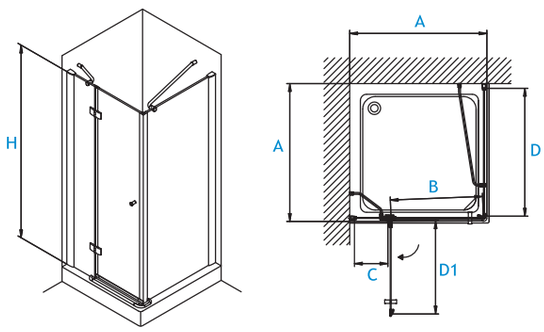

модель	A	B	C	D	D1	H
AC 9E	885-900	595	215	823	600	1850

AC 4E

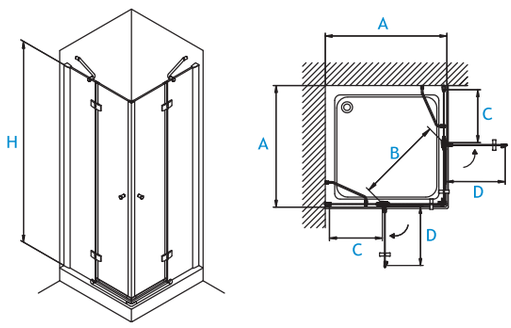

модель	A	B	C	D	H
AC 4E	885-900	630	336	430	1850

NF 91

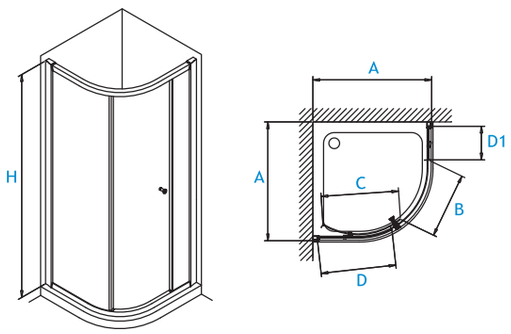

модель	A	B	C	D	D1	H
NF 91	890-915	491	621	563	252	1850

G90S

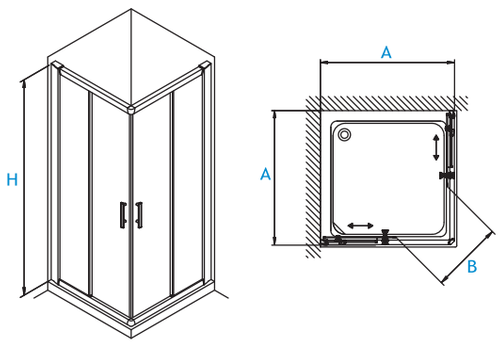

модель	A	B	H
G90S	890-910	510	1900

Технические чертежи душевых уголков и дверей

R80R

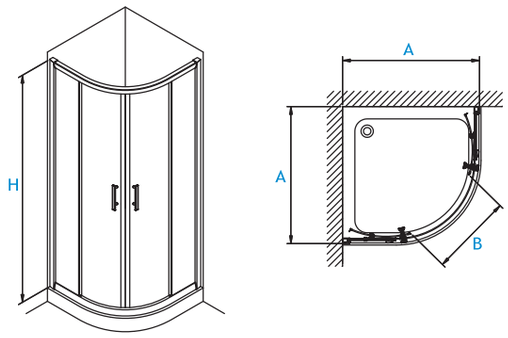

модель	A	B	H
R80R	790-810	494	1900
R90R	890-910	569	1900

S90S

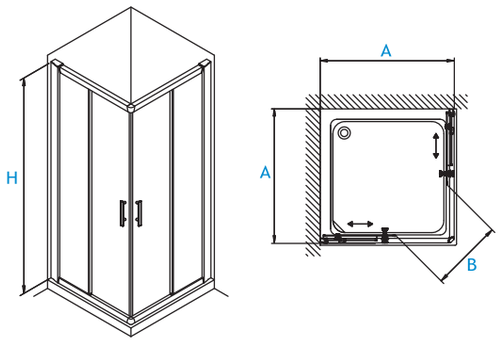

модель	A	B	H
S90S	890-910	510	1900

S90R

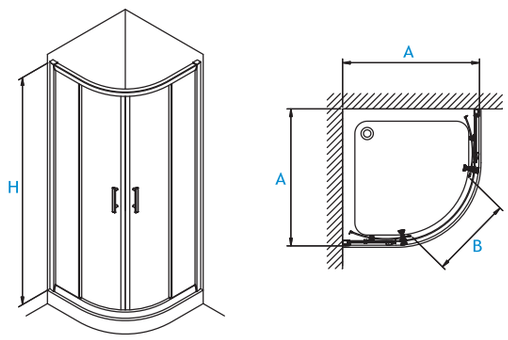

модель	A	B	H
S90R	890-910	570	1900

QP10

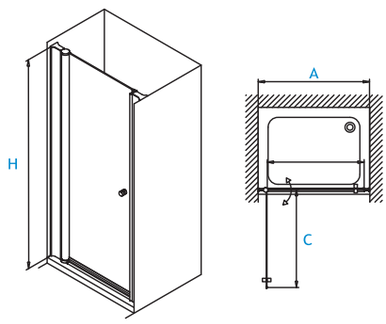

модель	A	B	C	H
QP 10/800	797-837	681	690	1950
QP 10/900	897-937	781	790	1950

FAP 12X

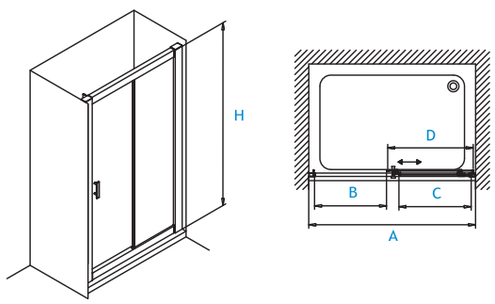

модель	A	B	C	D	H
FAP 12X	1200-1240	518	520	615	1900

TD120

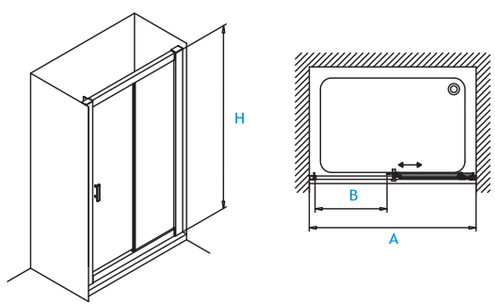

модель	A	B	H
TD120	1190-1230	510	1900

KOLLER POOL

TT90

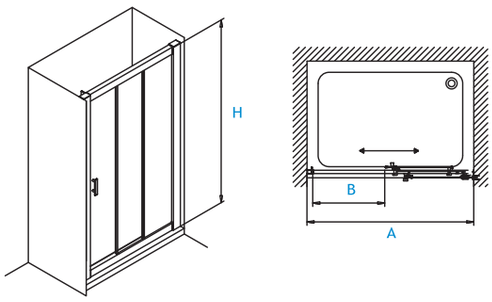

модель	A	B	H
TT90	890-930	471	1900

NS90

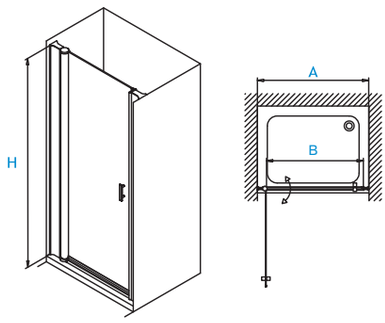

модель	A	B	H
NS90	900-940	806	1900

ND90

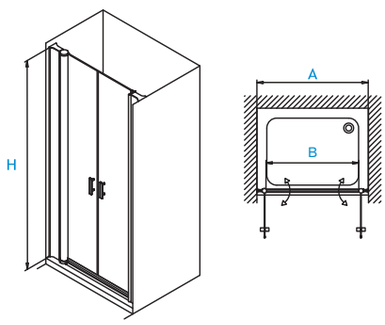

модель	A	B	H
ND90	900-940	789	1900

QP93

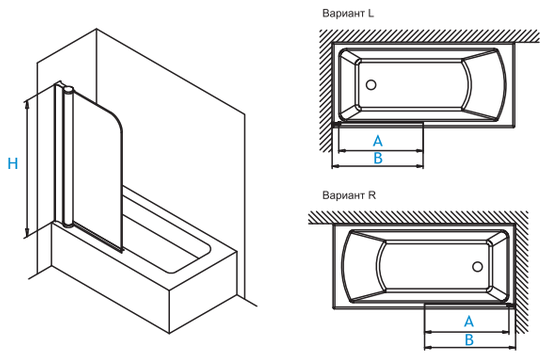

модель	A	B	H
QP 93	693	748-768	1400

QP95

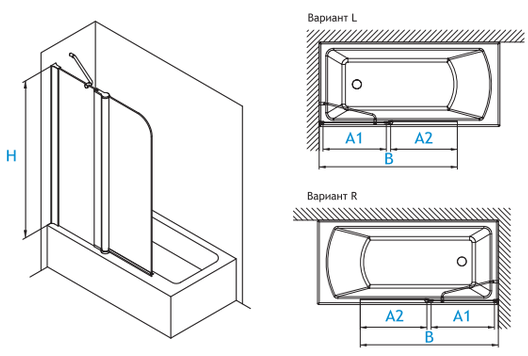

модель	A1	A2	B	H
QP 95	525	553	1146-1166	1400

QP96

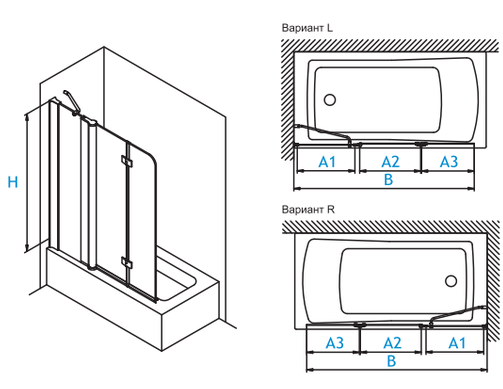

модель	A1	A2	A3	B	H
QP 96	480	507	438	1500-1520	1400

Технические чертежи душевых дверей и штор для ванн

QP97

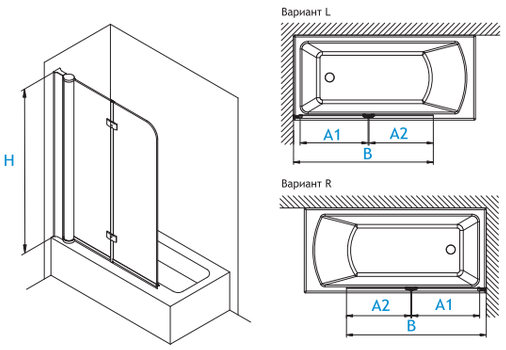

модель	A1	A2	B	H
QP 97	560	530	1152-1172	1400

MP93

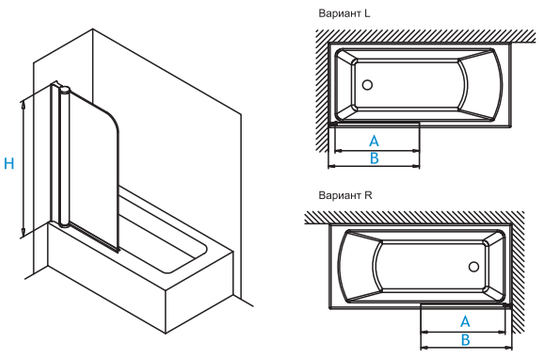

модель	A	B	H
MP 93	694	750-760	1300

MW 3DA

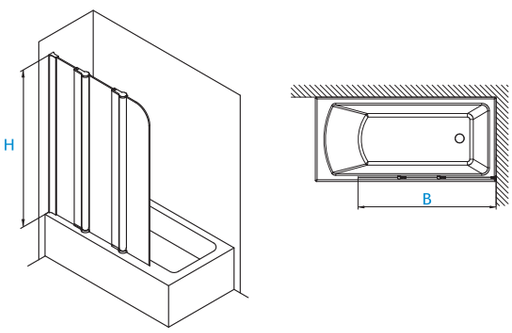

модель	B	H
MW 3DA	1070-1080	1400



Системы инсталляции



ИНСТАЛЛЯЦИОННЫЕ СИСТЕМЫ KOLLER POOL ЯВЛЯЮТСЯ КЛАССИКОЙ СОВРЕМЕННОГО САНТЕХНИЧЕСКОГО ОБОРУДОВАНИЯ.

Все системы и входящие в них комплекты крепления, проходят испытания на прочность. Например, рамы для унитазов испытываются на способность выдерживать нагрузку до 400 кг.
Смывной бачок перед поставкой проходит проверку на герметичность.
Гарантия поставки запасных частей в течение 15 лет обеспечивает долгосрочную уверенность в эксплуатации.
Функция двойного смыва и функция «смыв / стоп», а также регулировка объема подачи воды в бачок, позволяет экономить до 50% воды.

Наши системы обладают множеством дополнительных преимуществ:

- гарантия до 10 лет
- бесшумность
- регулировка смыва воды
- экономия воды до 50%
- системы выдерживает нагрузку до 400 кг
- работают от 0,2 бар.



Гарантия до 10 лет



Бесшумность



регулировка смыва воды
2,5 / 4,5 л; 4,5 / 9 л; 3 / 6 л



экономия воды до 50%



Выдерживает нагрузку 400 кг



Диапазон рабочего давления от 0,2 бар

Alcora ST 1200

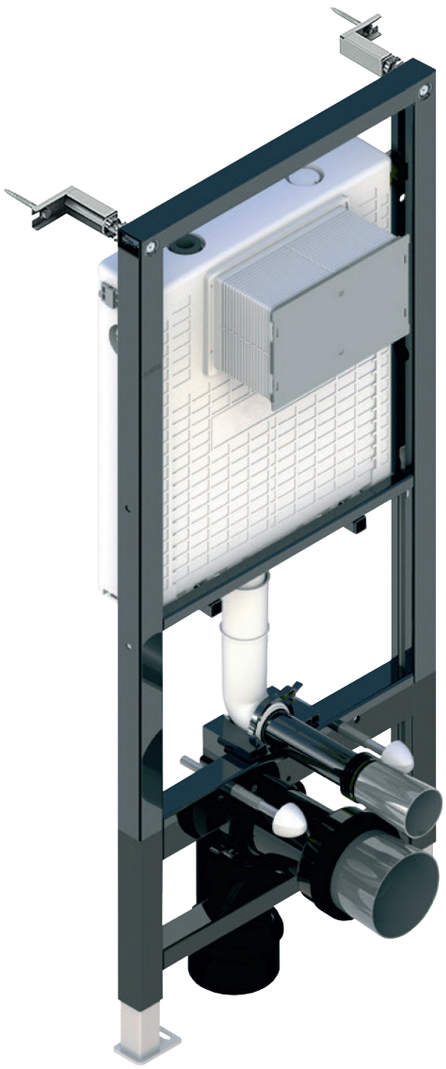

Alcora ST 1200
Инсталляция для подвесного унитаза

Гарантия - 6 лет
Европейская сертификация: EN 14055 CL 1-7-NL I –VR II
Один из тестов проводимых во время сертификации - это проверка параметров заявленной нагрузки - 400 кг, которая подается на край подвесного унитаза в течение часа. Отклонение должно составлять не более 5 мм.

Самонесущая рама покрыта порошковым напылением, ноги оцинкованные.
Монтажная высота 1,2 м для пристенной или стеновой перегородки.

В КОМПЛЕКТ ВХОДЯТ:
- инсталляционная рама с бачком
- крепления для керамического унитаза с возможностью регулировки расстояния от 180 до 230 мм
- переходник 80 / 100 смывной гарнитуры
- звукоизоляционная прокладка

Смывной бачок можно регулировать в пределах 2,5 / 4,5 л, 4,5 / 9 л.
Заводская настройка 3 / 6 л.
Продолжительность наполнения бачка при настройке 3 / 6 л: 39 сек на 6 л при 3 бар.

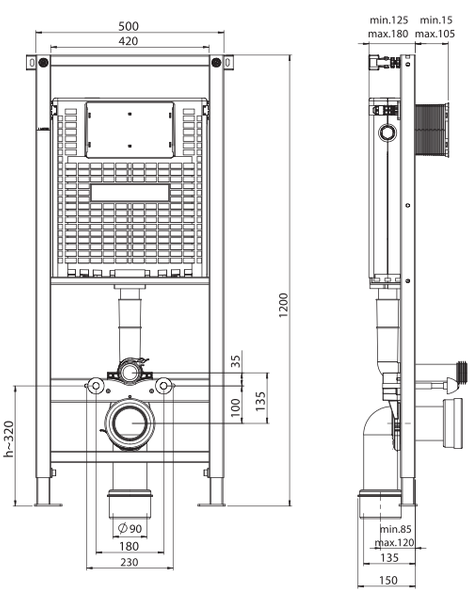

Панели смыва к Alcora ST1200

ПОДРОБНЕЕ ⟶ стр. 102



Alcora ST 1100
Инсталляция для подвесного умывальника

Гарантия - 6 лет
Самонесущая рама с порошковым напылением подготовлена для облицовки.
Возможность быстрой регулировки высоты.
Монтажная высота 1,2 м
Возможность устанавливать перед стеной или стенной перегородкой.

В КОМПЛЕКТ ВХОДЯТ:
- инсталляционная рама
- болты – держатели для раковины М10 с креплением для керамики и возможностью регулировки расстояния между болтами
- смывное колено, выдерживающее высокую температуру

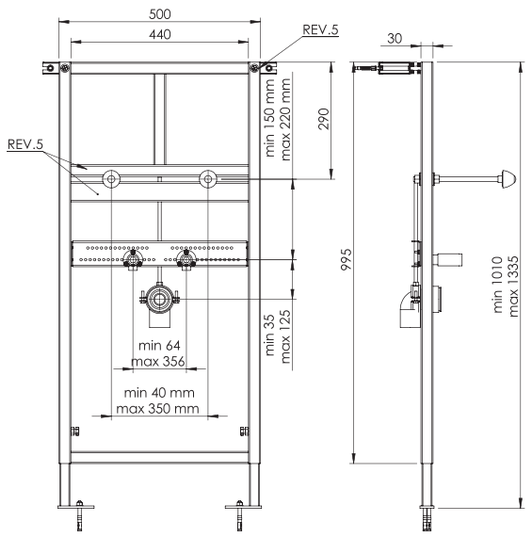

Alcora ST 1100

Alcora ST 900

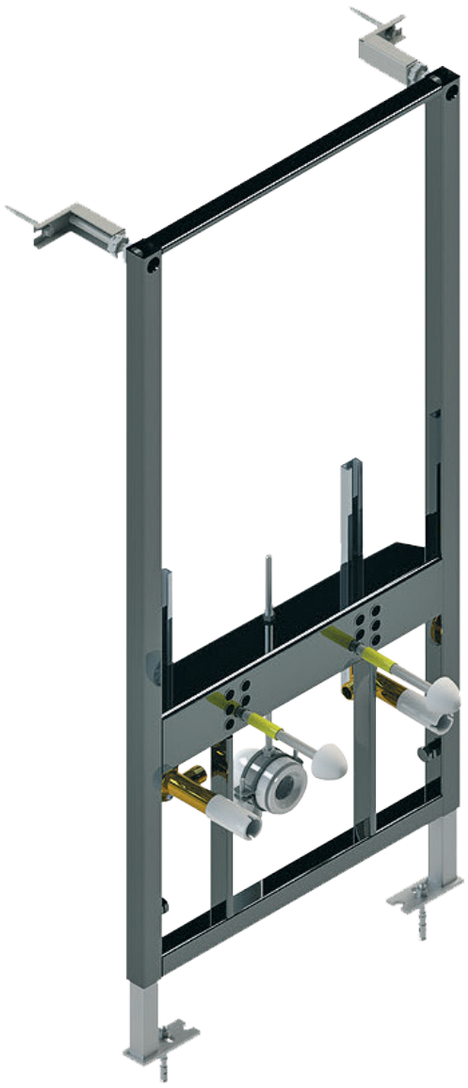

Alcora ST 900
Инсталляция для подвесного биде

Гарантия - 6 лет
Самонесущая рама с порошковым напылением для монтажа перед стеной или стенной перегородкой.
Монтажная высота: 1 м

В КОМПЛЕКТ ВХОДЯТ:
- болты – держатели для биде
- смывное колено, выдерживающее высокую температуру
- уплотнитель Ø 32 мм
- 2 звукоизоляционных подключения смесителя DN 15
- крепление для биде с возможностью монтажа чаш с фиксацией крепежа на 18 или 23 см

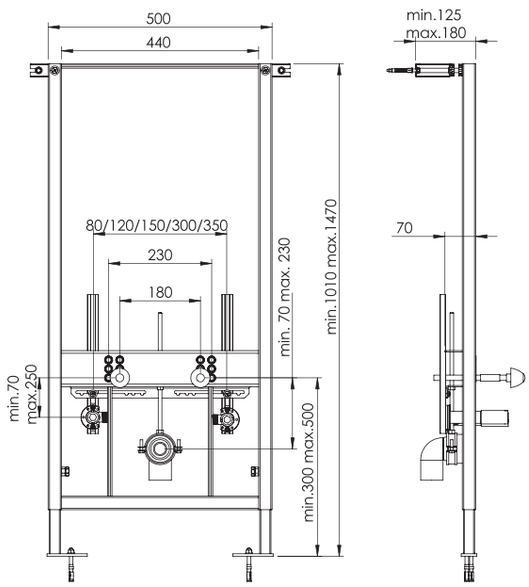





Orion



Neon



KvadroArc

DUNE 1200 SL
Инсталляция для подвесного унитаза

Гарантия длительной эксплуатации - 10 лет.
Система выдерживает нагрузку до 400 кг.
Гарантия поставки запасных частей в течение 15 лет.
Низкий уровень шума при заполнении бачка .
Заводская регулировка смыва воды 3/6 л.
Экономия воды до 50%.
Рабочий диапазон давления от 0,5 до 10 бар.
Выбор панелей смыва, позволяющий вписаться в любую современную дизайнерскую стилистику.

В КОМПЛЕКТ ВХОДЯТ:
• инсталляционная рама с бачком
• оцинкованные стальные опоры рамы с регулировкой высоты крепления чаши унитаза от 32 до 56 см.
• Универсальные крепления, с возможностью присоединения к неровным и боковым поверхностям
• Крепления для унитаза с возможностью монтажа чаш с фиксаций крепежа на 18 или 23 см.

Монтажная высота 1,15 – 1,39 м для гипсокартонных стен и встраивания в пристенки.
Монтажная глубина от 100 мм до 175 мм.

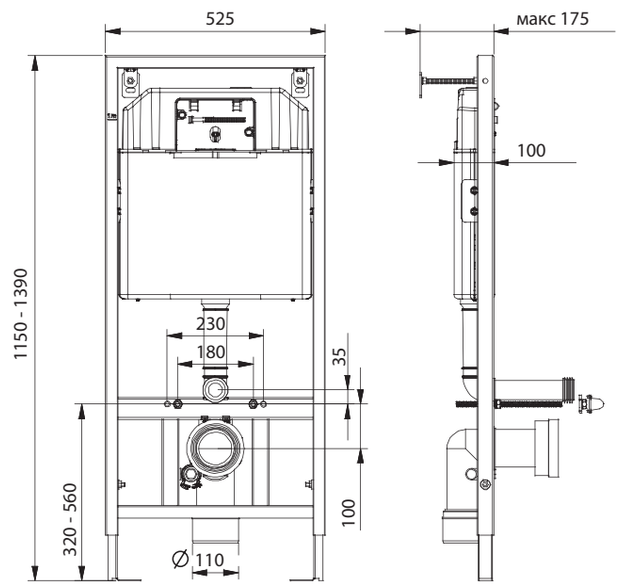

вид панели	*размер, мм*
Orion	226 x 165 x 11
Neon	226 x 165 x 11
Kvadro Arc	226 x 165 x 11

Dune 1200 SL

Панели смыва для Alcora ST 1200



6 ЛЕТ ГАРАНТИЯ

Гарантия 6 лет

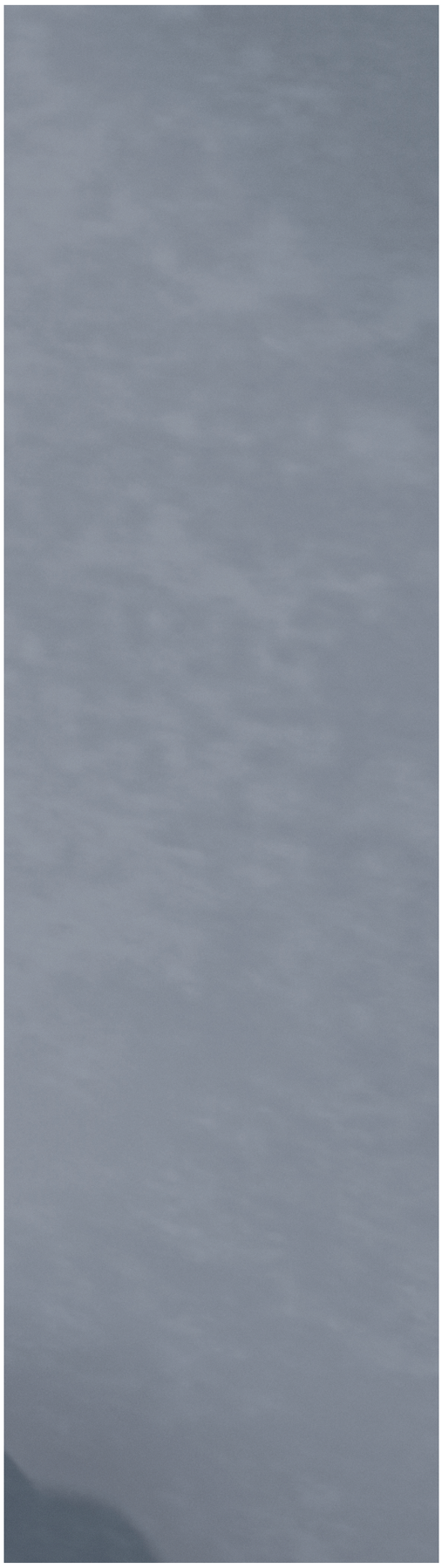



GRACE

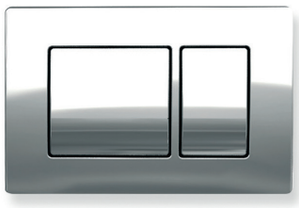

KVADRO

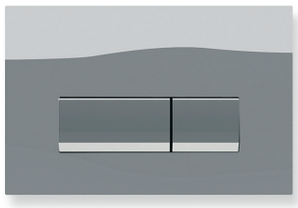

INTEGRO

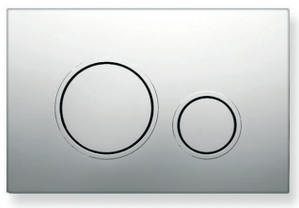

TWIN

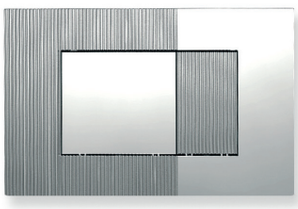

DESIGN PLUS

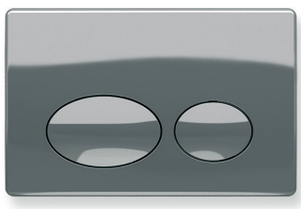

ROUND

Результат работы любой компании – это положительные эмоции, которые Вы испытываете при использовании нашей продукции. Мы, в свою очередь, получаем удовлетворение, когда вознаграждается наша бескомпромиссная приверженность к качеству. Мы полагаем, что самыми значимыми изменениями в работе компании стало новое

направление нашей творческой энергии не только на расширение ассортимента и повышение качества продукции, но и на развитие культуры компании в целом.

KOLLER POOL



ЦВЕТОВАЯ ГАММА



CHROME



MAT CHROME



WHITE

Выбор панели смыва для инсталляции Koller Pool является немаловажным фактором при установке подвесного сантехнического оборудования. При установке инсталляции для унитаза в стену, панель смыва является единственным видимым элементом конструкции. Панель смыва GRACE станет одним из акцентов в дизайне Вашей ванной комнаты.

вид панели	***размер, мм***
GRACE CHROME	247X165X14
GRACE MAT CHROME	247X165X14
GRACE WHITE	247X165X14

Grace

ЦВЕТОВАЯ ГАММА

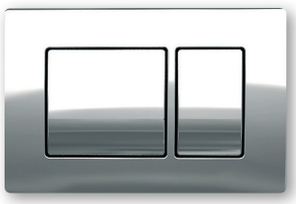

CHROME

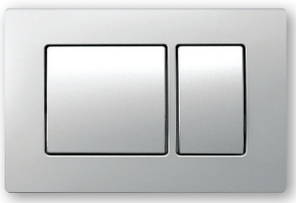

MAT CHROME

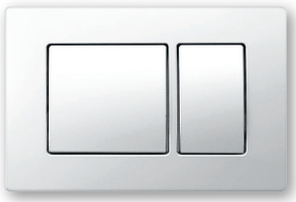

WHITE



KVADRO – это смывная клавиша двойного смыва для бачка скрытого монтажа. В палитру коллекции входят три цветовых решения. Панель смыва проста в установке и эксплуатации.

вид панели	***размер, мм***
KVADRO CHROME	247X165X28
KVADRO MAT CHROME	247X165X28
KVADRO WHITE	247X165X28

Kvadro

KOLLER POOL



ЦВЕТОВАЯ ГАММА

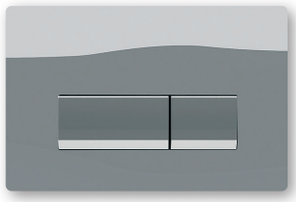

CHROME

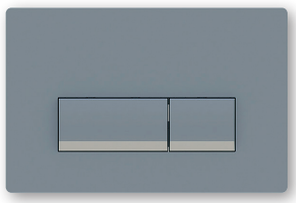

MAT CHROME

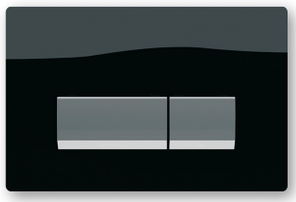

BLACK GLASS



WHITE GLASS

Клавиша INTEGRO состоит из двух кнопок для малого и большого смыва. Наши преимущества – это надежная функциональность и привлекательный дизайн. Коллекция панелей из разнообразных материалов представляет Вам полную эстетическую свободу, чтобы создать ванную, о которой Вы всегда мечтали.

вид панели	***размер, мм***
INTEGRO CHROME	247X165X14
INTEGRO MAT CHROME	247X165X14
INTEGRO BLACK GLASS	247X165X14
INTEGRO WHITE GLASS	247X165X14

Integro

ЦВЕТОВАЯ ГАММА



CHROME



MAT CHROME

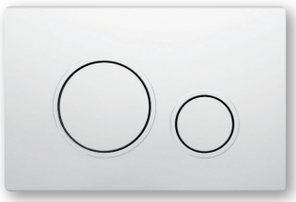

WHITE



Клавиша двойного смыва TWIN от австрийской торговой марки Koller Pool предназначена для смывных бачков скрытого монтажа с малым ревизионным отверстием. Управление имеет двухрежимную систему смыва (9/4,5 или 6/3 литра).

вид панели	***размер, мм***
TWIN CHROME	250X167X16
TWIN MAT CHROME	250X167X16
TWIN WHITE	250X167X16

Twin



Design Plus

Накладные панели DESIGN PLUS отличаются нестандартным дизайном, расцветкой и покрытием поверхности. Среди множества дизайнерских решений обладатель современной ванной комнаты может найти именно тот вариант панели, который максимально соответствует его представлениям об идеальной обители чистоты. Производитель, учитывая тенденции рынка, предлагает широкий ассортимент.

вид панели	*размер, мм*
DESIGN PLUS CHROME	247X165X14
DESIGN PLUS MAT CHROME	247X165X14
DESIGN PLUS WHITE	247X165X14

ЦВЕТОВАЯ ГАММА

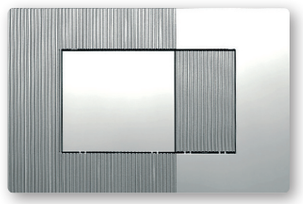

CHROME

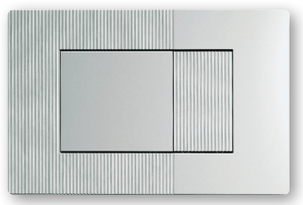

MAT CHROME

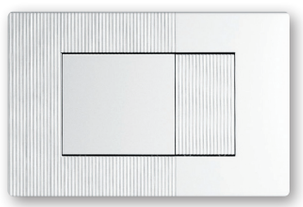

WHITE

ЦВЕТОВАЯ ГАММА

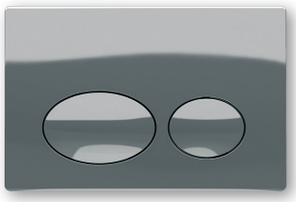

CHROME

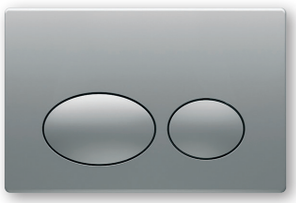

MAT CHROME



WHITE



Панель смыва ROUND предлагается в трех расцветках . Дизайн каждой детали тщательно продуман.

вид кнопки	***размер, мм***
ROUND CHROME	250X167X16
ROUND MAT CHROME	250X167X16
ROUND WHITE	250X167X16

Round

Сифоны и системы впуска-выпуска



B70 CLPA

Поворотная пластиковая накладка, хромированная.
Хромированная стальная пробка.
Хромированная решетка слива из латуни.
Гидрозатвор сифона из полипропилена, устойчив к термическим и химическим воздействиям.



Сифон для ванны автомат комплект хромированный

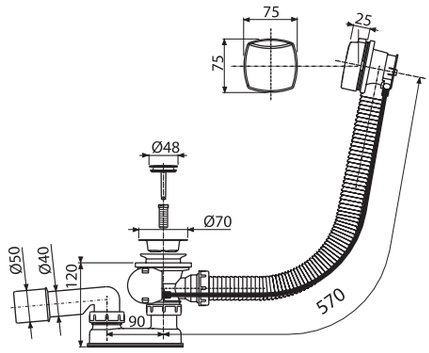

B70 CPPA

Поворотная пластиковая накладка, хромированная.
Пробка из хромированного пластика.
Хромированная решетка слива из нержавеющей стали.
Гидрозатвор сифона из полипропилена, устойчив к термическим и химическим воздействиям.



Сифон для ванны автомат комплект хромированный

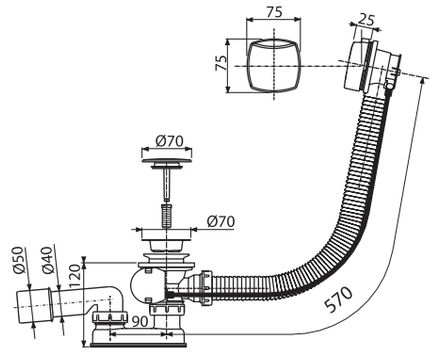

B70 CMMA 57

Поворотная пластиковая накладка, хромированная.
Хромированная стальная пробка.
Хромированная решетка слива из латуни.
Гидрозатвор сифона из полипропилена, устойчив к термическим и химическим воздействиям.



Сифон для ванны автомат комплект металл

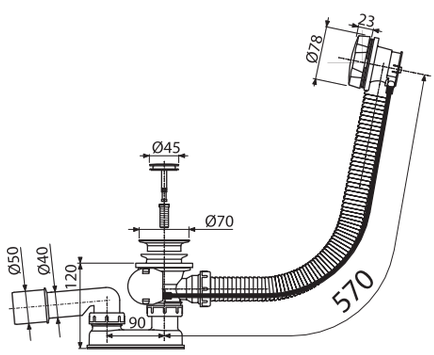

B70 CMMA 80

Поворотная пластиковая накладка, хромированная.
Пробка из хромированного пластика.
Хромированная решетка слива из нержавеющей стали.
Гидрозатвор сифона из полипропилена, устойчив к термическим и химическим воздействиям.



Сифон для ванны автомат комплект металл

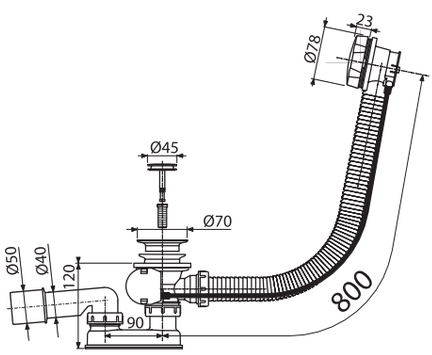

KOLLER POOL

B70 CMMA 100

Поворотная пластиковая накладка, хромированная.
Хромированная стальная пробка.
Хромированная решетка слива из латуни.
Гидрозатвор сифона из полипропилена, устойчив к термическим и химическим воздействиям.



Сифон для ванны автомат комплект металл

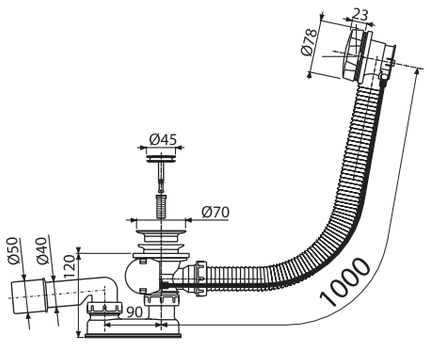

B70 CPMA 57

Поворотная стальная накладка, хромированная.
Пробка из хромированного пластика.
Хромированная решетка слива из нержавеющей стали.
Гидрозатвор сифона из полипропилена, устойчив к термическим и химическим воздействиям



Сифон для ванны автомат комплект металл

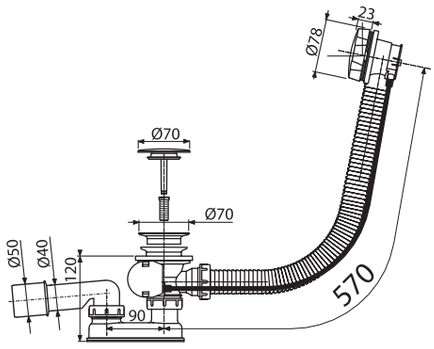

B70 CPMA 80

Поворотная пластиковая накладка, хромированная.
Хромированная стальная пробка.
Хромированная решетка слива из латуни.
Гидрозатвор сифона из полипропилена, устойчив к термическим и химическим воздействиям.



Сифон для ванны автомат комплект металл

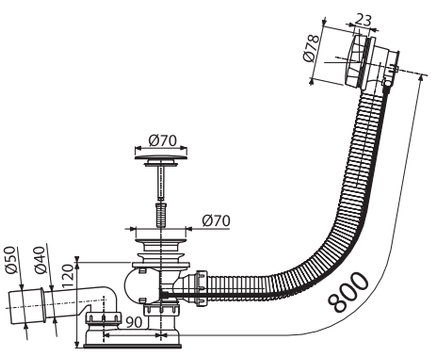

B70 CPPB

Хромированная пластиковая решетка перелива.
Пробка из ПВХ на цепочке.
Хромированная решетка слива из нержавеющей стали.
Гидрозатвор сифона из полипропилена, устойчив к термическим и химическим воздействиям



Сифон для ванны хром

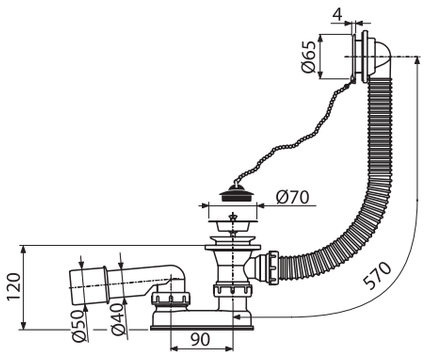

SMU-3/8” Chrom

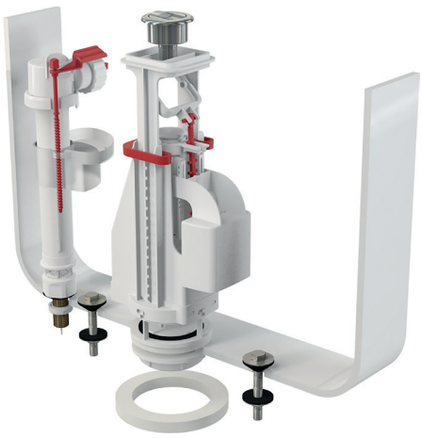

Впускной комплект с двойной кнопкой хром

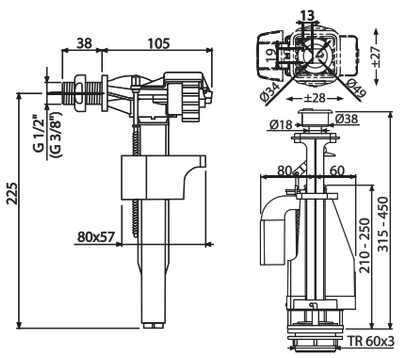

SMUP



Сливной механизм со стоп кнопкой

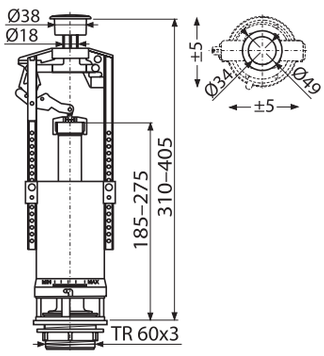

SMUP2

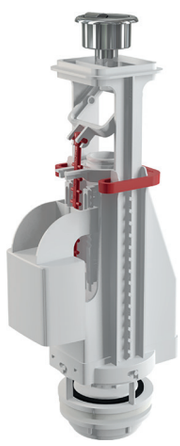

Сливной механизм с двойной кнопкой

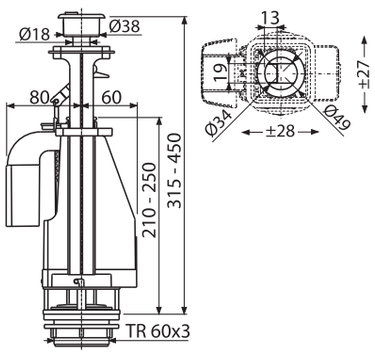

UWP



Сифон для писсуара с манжетой

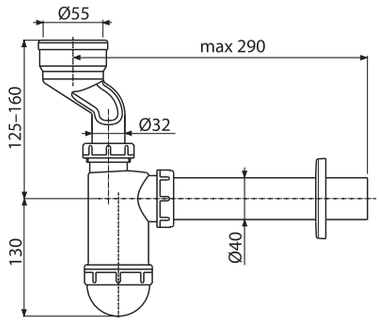

VPP2-1/2”



Впускной механизм с боковой подводкой для керамических бачков

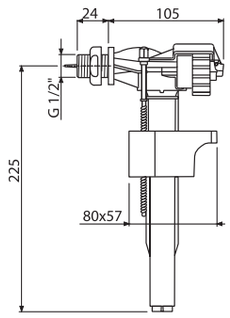

VMP2-1/2”



Впускной механизм с боковой подводкой и металлической резьбой

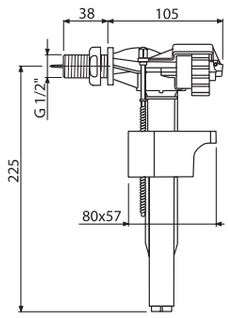

VMP2-3/8”



Впускной механизм с боковой подводкой и металлической резьбой

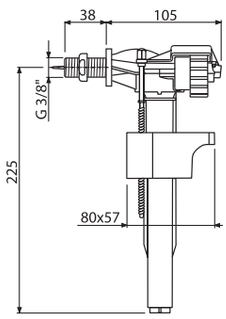

VMP1-1/2”



Впускной механизм с нижней подводкой

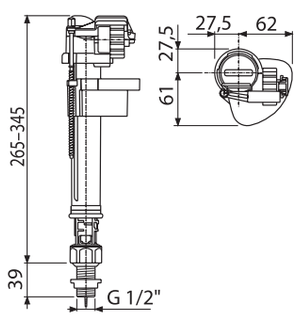

VMM1-1/2”



Впускной механизм с нижней подводкой и металлической резьбой

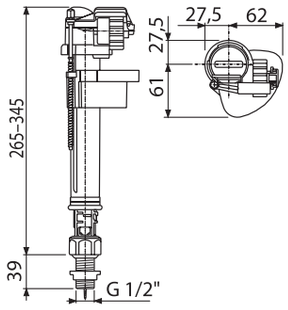

VMM1-3/8”



Впускной механизм с нижней подводкой и металлической резьбой

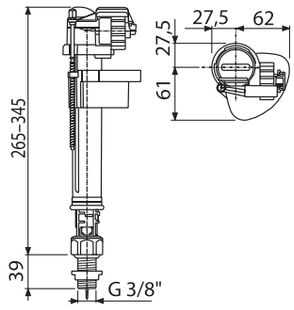

R40 LC



Пробка из ПВХ
Сливная решетка из нержавеющей стали
Обрамление пластиковое

Сифон для умывальника с нержавеющей решеткой 63 мм

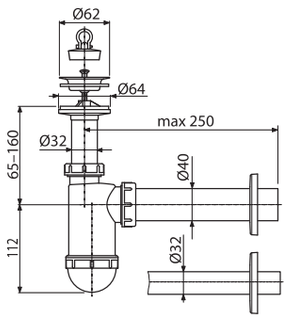

R40 CF



Пробка из ПВХ
Сливная решетка из нержавеющей стали
Обрамление пластиковое

Сифон для умывальника с нержавеющей решеткой 63 мм и гибкое соединение

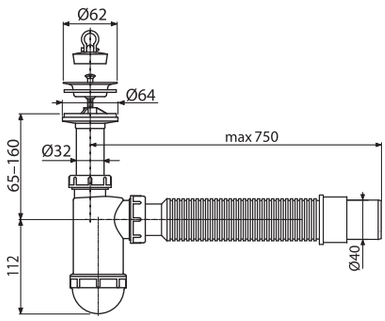

KOLLER POOL

GPWP-5/4” 40/32



Гибкое соединение 5/4”/40/32 пластик

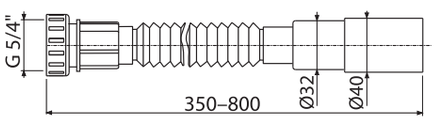

GPWM-5/4” 40/32



Гибкое соединение 5/4”/40/32 металл

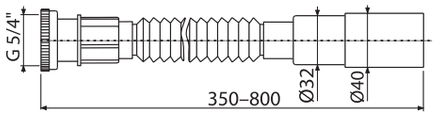

GPWM-6/4” 50/40



Гибкое соединение 6/4”/50/40

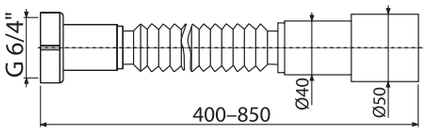

KUP 90°



Колено для унитаза 90°

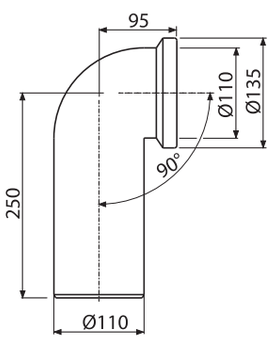

GPU280-550



Гибкая подводка для выпуска унитаза

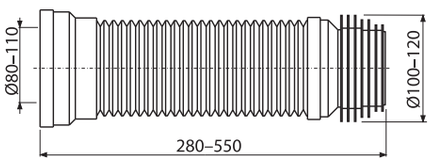

GPU200-520



Гибкая подводка для выпуска унитаза

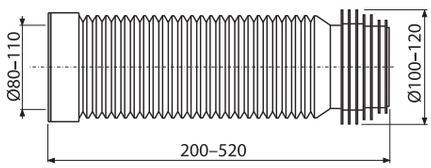

MUWP



Манжета для унитаза эксцентрическая

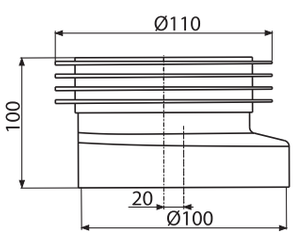

P90CPP

Пробка из ПВХ
Сливная решетка из нержавеющей стали
Обрамление пластиковое



Сифон для душевого поддона хром

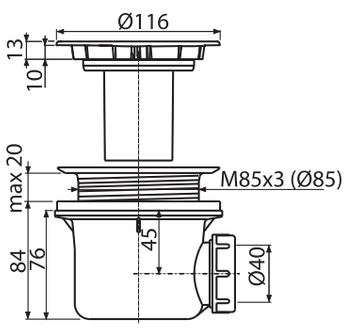

KOLLER POOL

P90CPM

Пробка из ПВХ
Сливная решетка из
нержавеющей стали
Обрамление пластиковое



Сифон для душевого поддона люкс

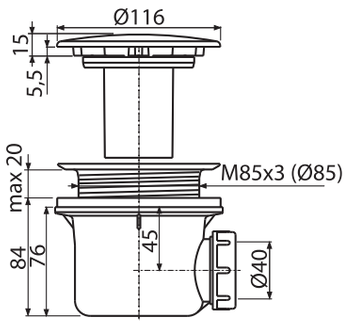

G10-750



Желоб водоотводящий с нержавеющей решеткой.
Длина 750 мм

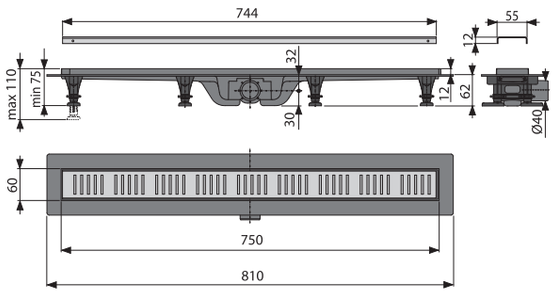

G10-850



Желоб водоотводящий с нержавеющей решеткой.
Длина 850 мм

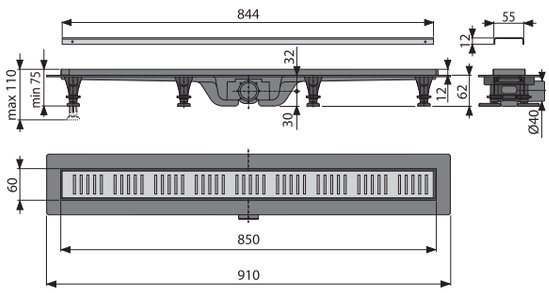

G8-750



Желоб водоотводящий с нержавеющей решеткой.
Длина 750 мм

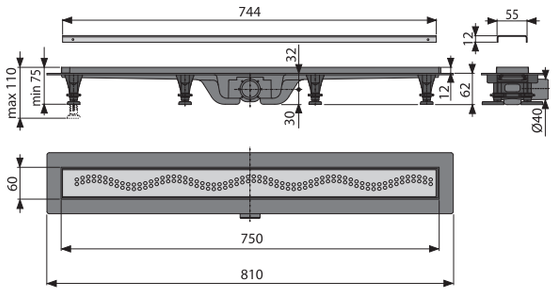

G8-850



Желоб водоотводящий с нержавеющей решеткой.
Длина 850 мм

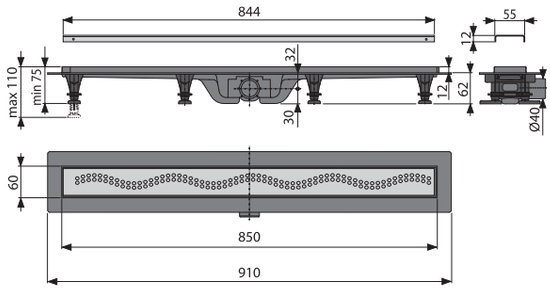

G9-750



Желоб водоотводящий с нержавеющей решеткой.
Длина 750 мм

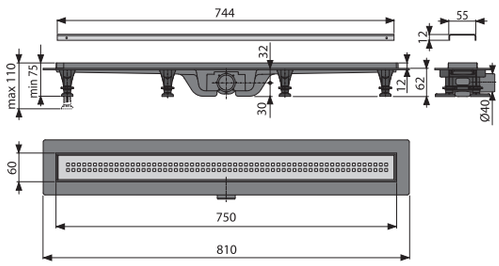

G9-850



Желоб водоотводящий с нержавеющей решеткой.
Длина 850 мм

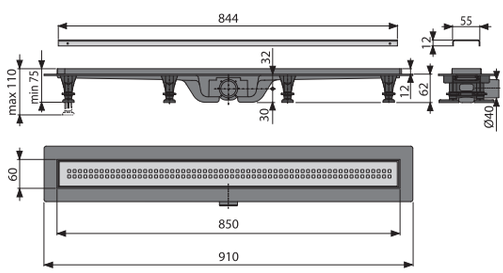

G9-950



Желоб водоотводящий с нержавеющей решеткой.
Длина 950 мм

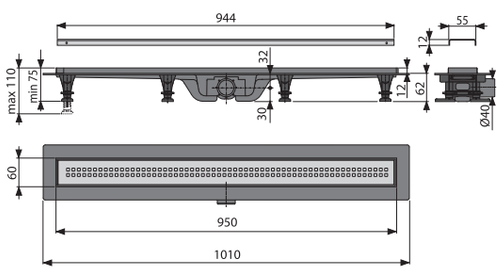

KOLLER POOL


Керамика
Равномерный слив
Rimless
10 лет гарантия на керамику
гарантия на все изделия из керамики
- 10 лет
DUAL 3L/6L
двойной слив
унитаз с двойным механизмом смыва
3/6 литра



Безободковый унитаз с системой Rimless серии ROUND ARC, комплектуется сиденьем с механизмом плавного закрывания Soft Close и функцией быстрого съема Take Off.

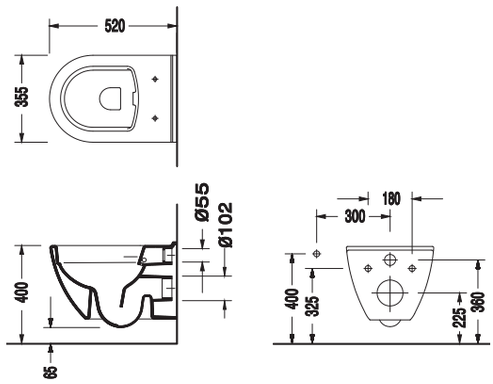

RA0520RW

Rimless



Напольный унитаз серии ROUND ARC комплектуется бачком с системой смыва Geberit и сиденьем с механизмом плавного закрывания Soft Close и функцией быстрого съема Take Off.

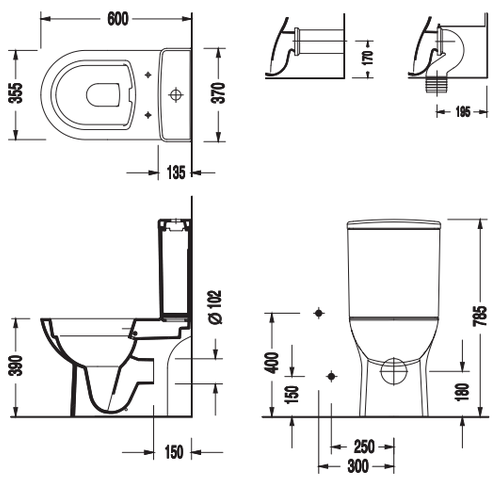

RA0600RC

Rimless

KOLLER POOL


Round
Равномерный слив
Rimless
10 лет гарантия на керамику
гарантия на все изделия из керамики - 10 лет
DUAL 3L/6L
двойной слив
унитаз с двойным механизмом смыва 3/6 литра



Унитаз напольный, Размер 665*380*845 мм,
Система смыва Geberit, Сидение Duroplast/
Soft-close/Quick relase/петли металл

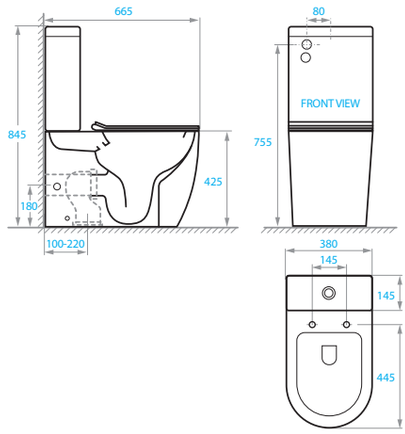

RN-0665-RC-C
+ RN-0665-RC-T

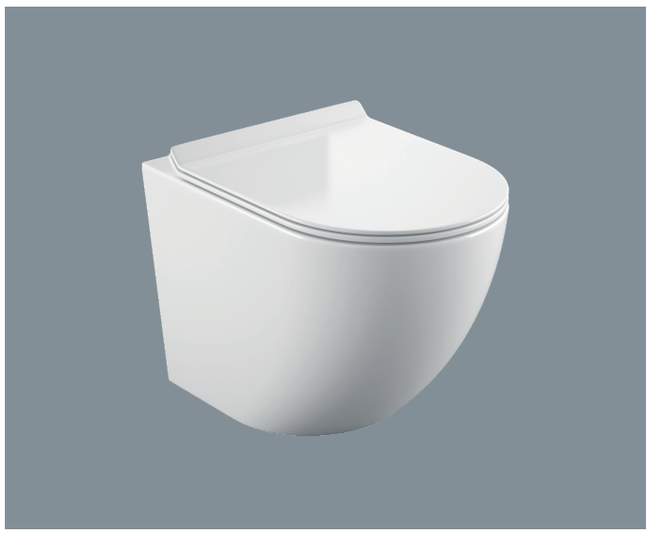

Унитаз подвесной, Размер 520*350*370 мм,
С инстлляционным комплектом, Сидение
Duroplast/Soft-close/Quick relase/петли металл

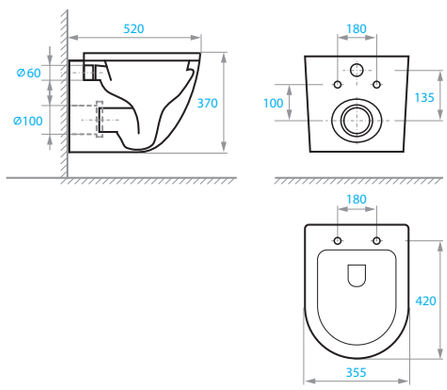

RN-0520-RW



Биде подвесное, Размер 495*370*325 мм,
С инстлляционным комплектом

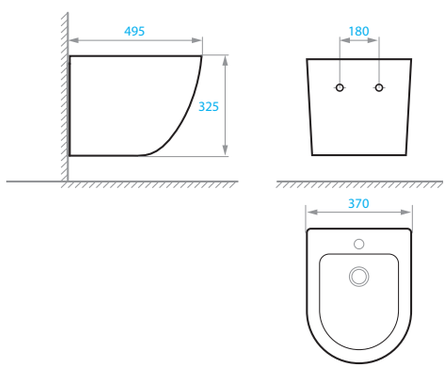

RN-0495-B


Orion
Равномерный слив
Rimless
10 лет гарантия на керамику
гарантия на все изделия из керамики
- 10 лет
DUAL 3L/6L
двойной слив
унитаз с двойным механизмом смыва
3/6 литра



Унитаз напольный, Размер 650*380*850 мм
Система смыва Geberit, Сидение Duroplast/
Soft-close/Quick relase/петли металл

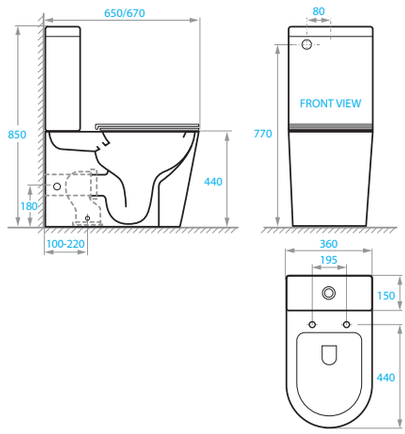

OR-0650-RC-C
+ OR-0650-RC-T



Унитаз подвесной, Размер 515*355*365 мм
С инстлляционным комплектом, Сидение
Duroplast/Soft-close/Quick relase/петли металл

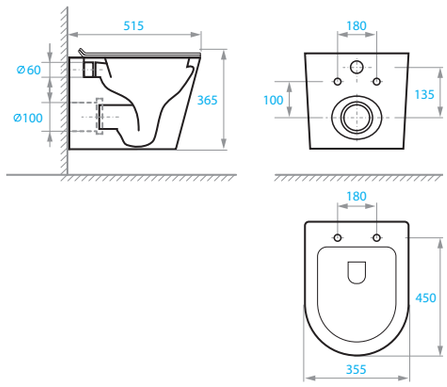

OR-0515-RW



Биде подвесное, Размер 515*360*345 мм
С инстлляционным комплектом

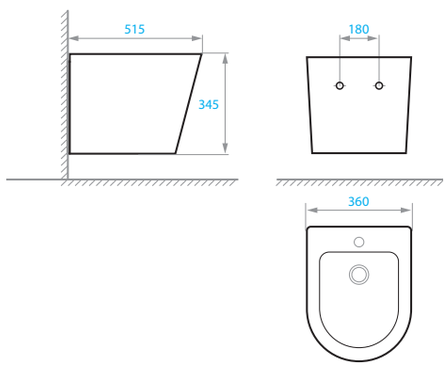

OR-0515-B


Kvadro
Равномерный слив
Rimless
10 лет гарантия на керамику
гарантия на все изделия из керамики - 10 лет
DUAL 3L/6L
двойной слив
унитаз с двойным механизмом смыва 3/6 литра



Унитаз напольный, Размер 675*375*820 мм,
Система смыва Geberit, Сидение Duroplast/
Soft-close/Quick relase/петли металл

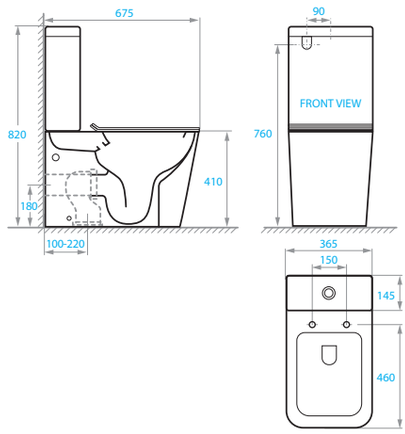

KR-0675-RC-C
+ KR-0675-RC-T

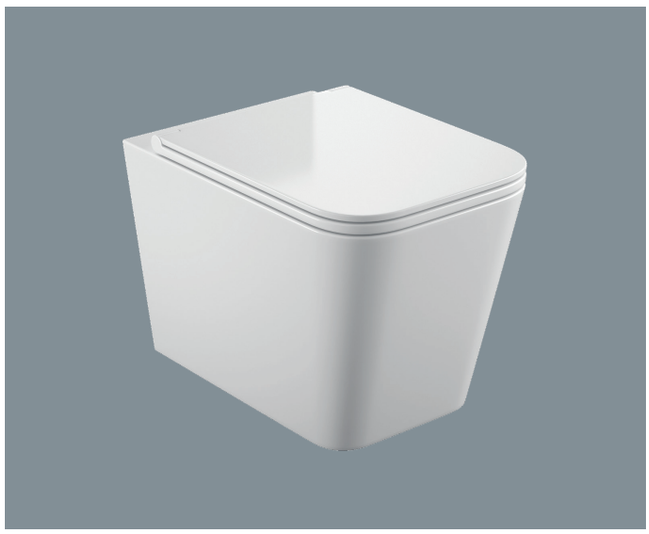

Унитаз подвесной, Размер 530*360*365 мм,
С инстлляционным комплектом, Сидение
Duroplast/Soft-close/Quick relase/петли металл

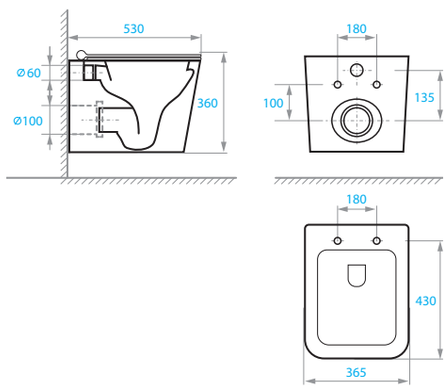

KR-0530-RW



Биде подвесное, Размер 520*350*370 мм,
С инстлляционным комплектом

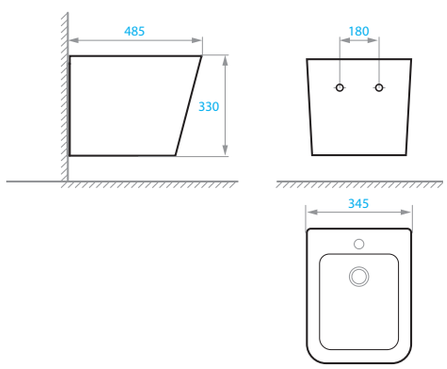

KR-0515-B



Round

10 лет гарантия на керамику

гарантия на все изделия из керамики
- 10 лет

Round Серия



Умывальник на столешницу
Размер 410*410*150

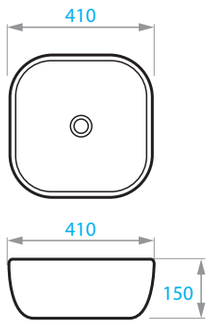

RN-0410-WB



Умывальник на столешницу
Размер 485*350*130

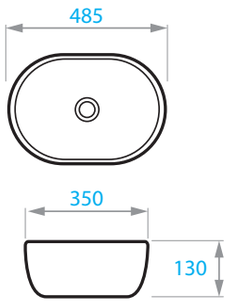

RN-0485-WB



Умывальник на столешницу
Размер 490*395*150

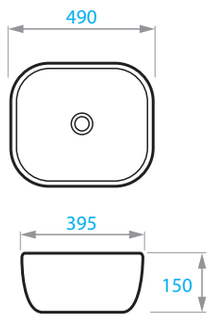

RN-0490-WB



Умывальник на столешницу
Размер 600*415*140

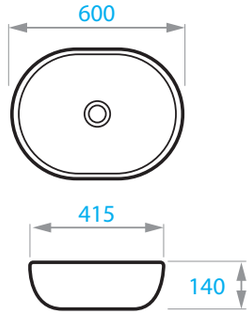

RN-0600-WB



Kvadro

10 лет гарантия на керамику

гарантия на все изделия из керамики
- 10 лет



Умывальник на столешницу
Размер 510*405*110 мм

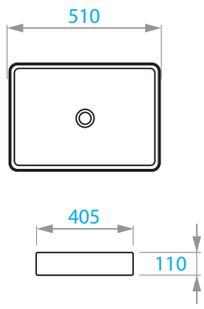

KR-0510-WB



Умывальник на столешницу
Размер 600*405*110 мм

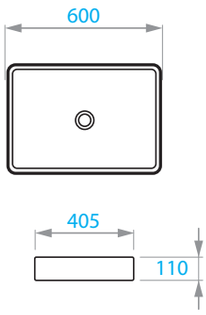

KR-0600-WB



Умывальник на столешницу
Размер 500*420*120

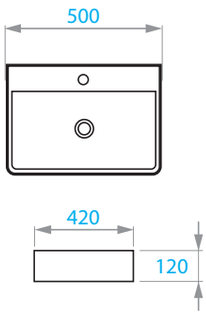

KR-0500M-WB



Умывальник на столешницу
Размер 600*420*120

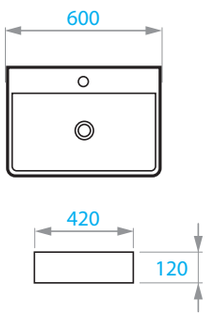

KR-0600M-WB



Сидения для унитазов

- Материал дюропласт
- Защита от бактерий
- Европейское производство
- Стойкость к ультрафиолету
- Система плавного опускания SOFT CLOSE
- Система быстрого съема TAKE OFF
- Стойкость к царапинам
- Стойкость к лёгким химическим очистителям (бытовым)



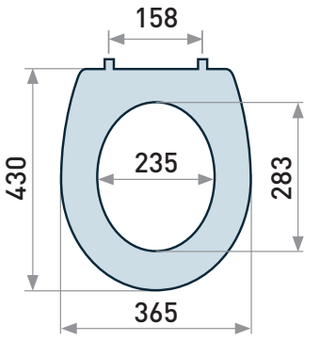

KPSIC1

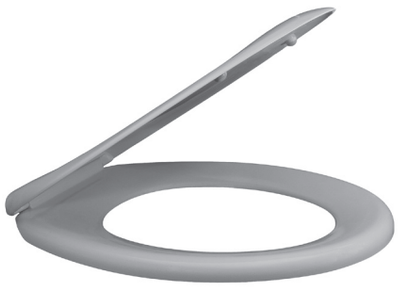

Simple C1 сидение для унитаза
Материал Duroplast / Антибактериальное / Петли пластик



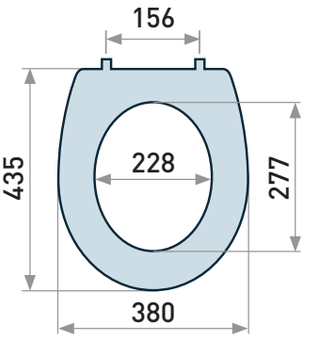

KPOVSC5



Oval S C5 сидение для унитаза
Материал Duroplast / Антибактериальное / Петли пластик /
Функция плавного опускания Soft Close



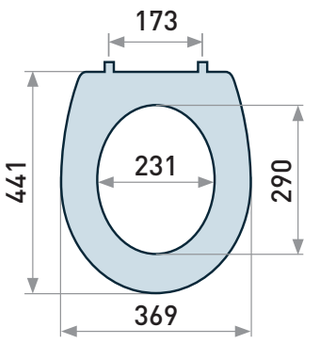

KPGRC2



Grace C2 сидение для унитаза
Материал Duroplast / Антибактериальное / Петли металл



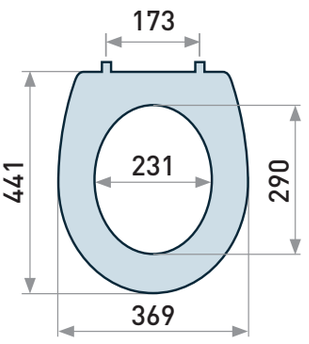

KPGRPC5



Grace P C5 сидение для унитаза
Материал Duroplast / Антибактериальное / Петли пластик/
Функция плавного опускания Soft Close

KOLLER POOL

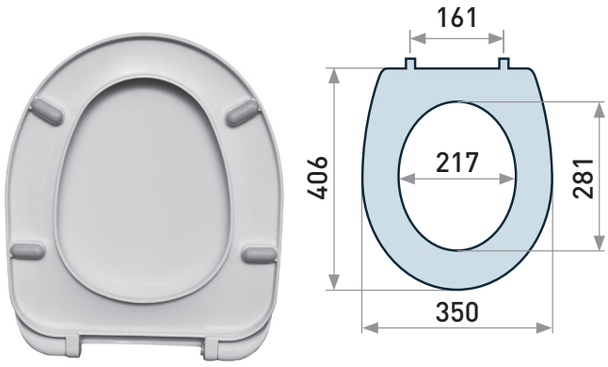

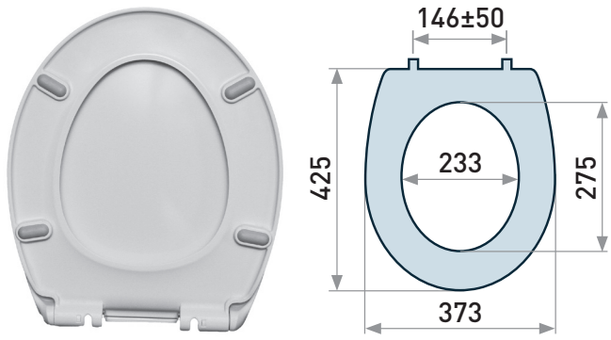

KPROC1



Round C1 сидение для унитаза
Материал Duroplast / Антибактериальное / Петли пластик

KPTRC9



Trend C9 сидение для унитаза
Материал Duroplast / Антибактериальное /
Петли металл / Функция плавного опускания Soft Close /
Функция быстрого съема Take Off / Нижняя фиксация

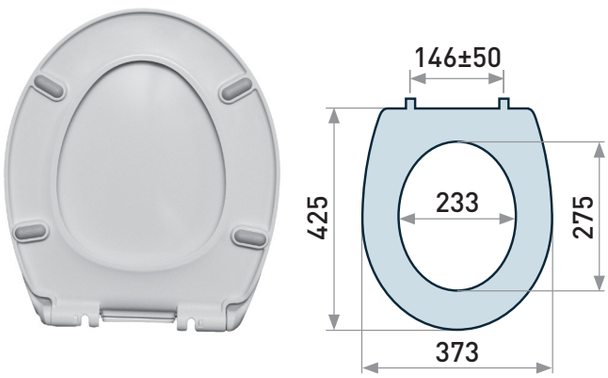

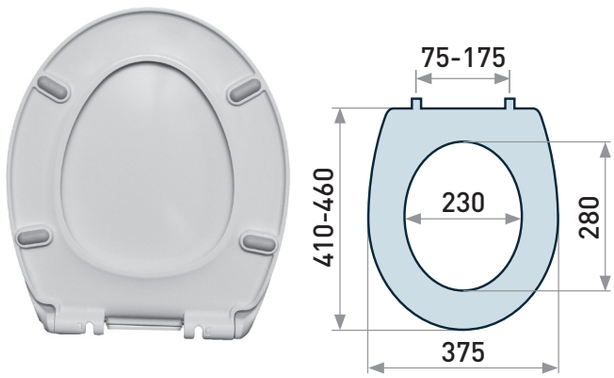

KPTRMC9



Trend M C9 сидение для унитаза
Материал Duroplast / Антибактериальное /
Петли металл / Функция плавного опускания Soft Close /
Функция быстрого съема Take Off / Верхняя фиксация

KPCLC9



Classic C9 сидение для унитаза
Материал Duroplast / Антибактериальное /
Петли металл / Функция плавного опускания Soft Close /
Функция быстрого съема Take Off / Верхняя фиксация

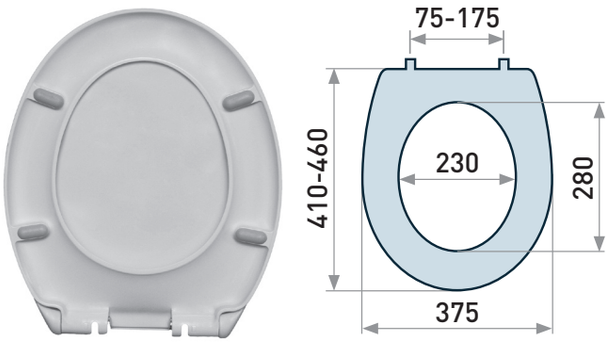

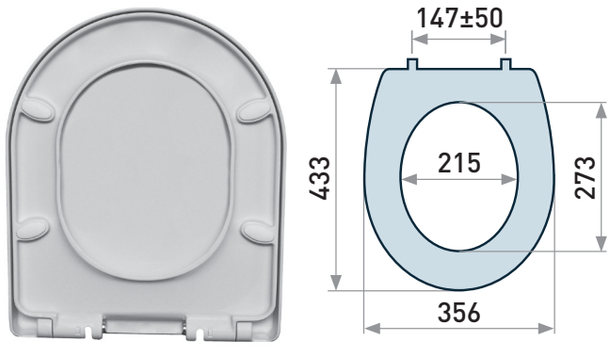

KPCLTC9



Classic T C9 сидение для унитаза
Материал Duroplast / Антибактериальное /
Петли металл / Функция плавного опускания Soft Close /
Функция быстрого съема Take Off / Верхняя фиксация

KPSTC9



Style C9 сидение для унитаза
Материал Duroplast / Антибактериальное /
Петли металл / Функция плавного опускания Soft Close /
Функция быстрого съема Take Off / Верхняя фиксация

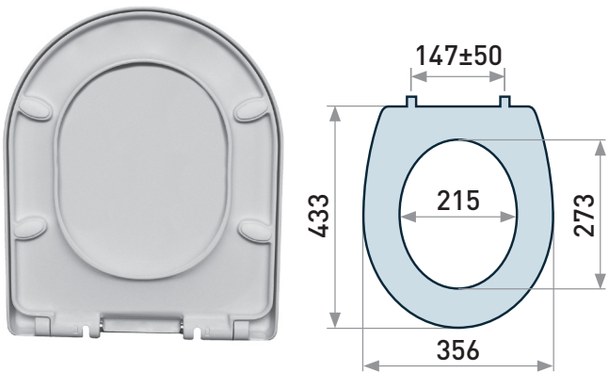

KPSTMC9



Style M C9 сидение для унитаза
Материал Duroplast / Антибактериальное /
Петли металл / Функция плавного опускания Soft Close /
Функция быстрого съема Take Off / Верхняя фиксация



Смесители

Гарантия 5 лет

1 000 000 циклов включения/выключения даже при непостоянном давлении воды

Аэратор Neoperl (Германия) экономит до 40% воды

Насыщение воды пузырьками воздуха. Благодаря этому водяной поток увеличивается в объёме.

Легкое удаление водного камня

Плавный ход ручки позволяет точно и комфортно регулировать температуру и напор воды

Картриджи SEDAL (Испания) диаметром 35 и 40 мм. Используемая в керамических картриджах силиконовая смазка минимизирует их износ

Хромированное покрытие из 3-х слоев: меди (10 мкм), никеля (10 мкм), хрома (0,25 мкм). Стойкие параметры блеска и яркости изделия

Легкий монтаж. Межосевой размер настенных смесителей 150 ±15 мм



СЕРИИ

KVADRO ARC
KVADRO
TWIN
ROUND ARC
ORION
NEON
NEON CUBE
TWIST
EDGE
DESIGN PLUS

Смесители TM Koller Pool:

- широкий ассортимент
- дизайнерские решения
- гарантия длительной эксплуатации (5 лет)
- снижение потребления воды на 40% благодаря аэратору NEOPERL
- прочность изделия (выдерживают гидравлическое давления 2,5 MPa (25 Bar))

Именно таких стандартов придерживается TM Koller Pool при производстве смесителей.

Все смесители комплектуются аэраторами Neoperl от ведущего мирового производителя аэраторов.

Забота об экологии и сохранение важнейшего природного ресурса – воды – становится нормой поведения современного человека.

Аэраторы Neoperl позволяют экономить воду не только эффективно, но и комфортно: внешне струя воды ничем не отличается от обычной!

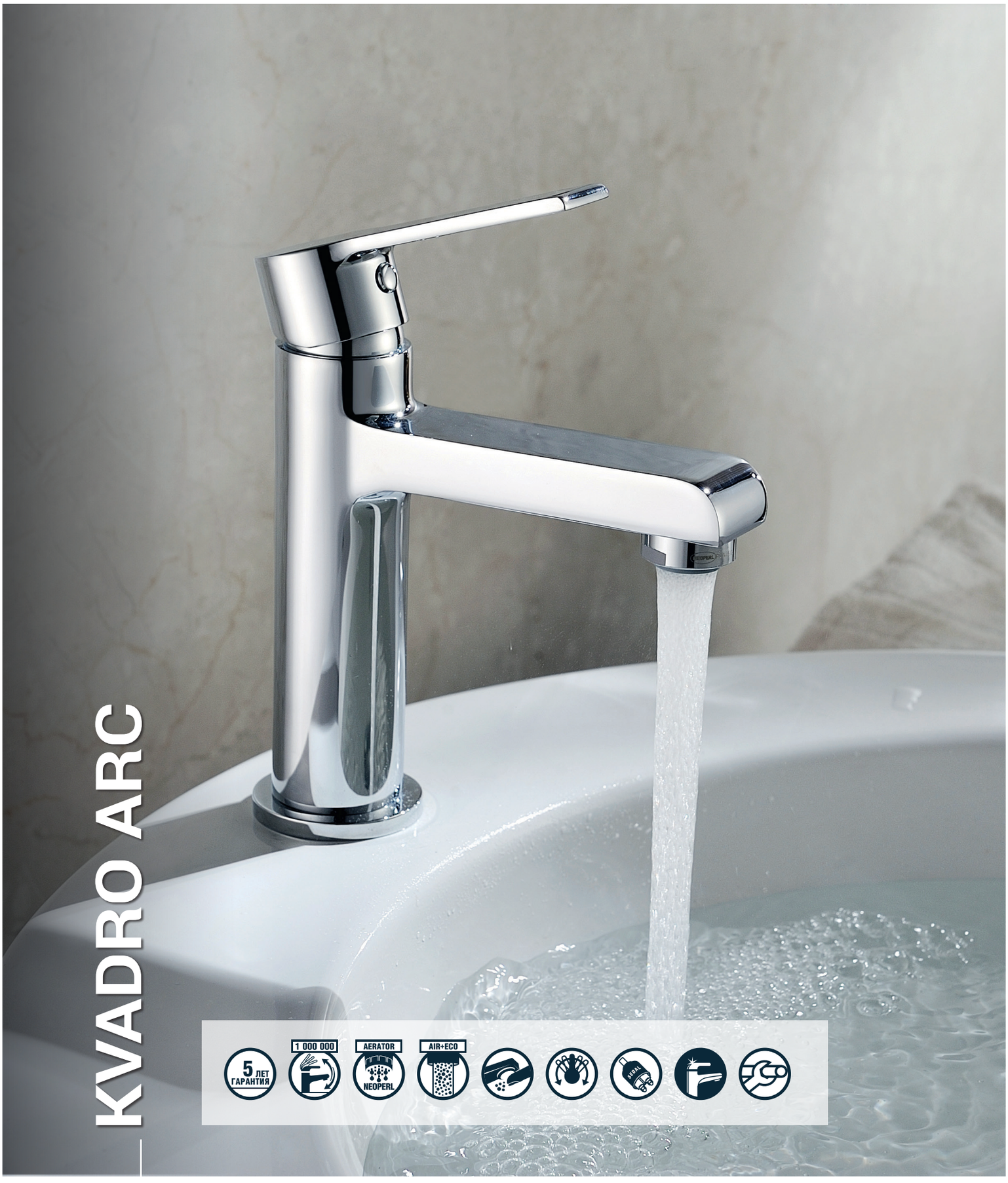
KVADRO ARC
5 ЛЕТ ГАРАНТИЯ
1 000 000
AERATOR
NEOPERL
AIR+ECO

KA 0200



Смеситель для умывальника

KA 0100



Смеситель для ванны

KA 0450



Смеситель для душа

KA 0300



Смеситель для биде

KA 0500



Смеситель для кухни

В конструкции моделей коллекции KVADRO ARC продуманным образом сочетаются простые изгибы и строгие формы в минималистическом и лаконичном стиле.

Благодаря высокому качеству материалов, работа смесителей плавная и комфортная.

Душевая программа **ПОДРОБНЕЕ** ⟶ стр. 156


KVADRO
5 ЛЕТ ГАРАНТИЯ
1 000 000
AERATOR
NEOPERL
AIR+ECO

KR 0200



Смеситель для умывальника
с донным клапаном

KR 0100



Смеситель для ванны

KR 0450



Смеситель для душа

KR 0400



Смеситель для душа

KR 0300



Смеситель для биде с донным
клапаном

KR 0900



Смеситель для кухни

KR 0700



Смеситель универсальный, настенный монтаж,
с переключателем, излив 220 мм

KR 070045



Смеситель универсальный, настенный монтаж,
с переключателем, излив 450 мм

Душевая программа **ПОДРОБНЕЕ** ⟶ стр. 156

KOLLER POOL



TN 0200



Смеситель для умывальника
с донным клапаном

TN 0100



Смеситель для ванны

TN 0400



Смеситель для душа

TN 0300



Смеситель для биде с донным
клапаном

TN 0900



Смеситель для кухни

TN 0700



Смеситель универсальный,
настенный монтаж,
с переключателем, излив 220 мм

TN 070045



Смеситель универсальный,
настенный монтаж,
с переключателем, излив 450 мм

Смесители Koller Pool тщательно продуманны, что обеспечивает легкий монтаж и станут оптимальным выбором для ванных комнат в любых стилях.

Точеные линии создают силуэт, который никогда не утратит своей актуальности, а безупречное хромированное трехслойное покрытие придает ему еще больше выразительности.

Душевая программа **ПОДРОБНЕЕ** ⟶ стр. 156


ROUND ARC
5 ЛЕТ ГАРАНТИЯ
1 000 000
AERATOR
NEOPERL
AIR+ECO

RA 0200



Смеситель для умывальника

RA 0200XL



Смеситель для умывальника чаши

RA 0100



Смеситель для ванны

RA 10150



Смеситель для ванны/душа, скрытого монтажа

RA 0400

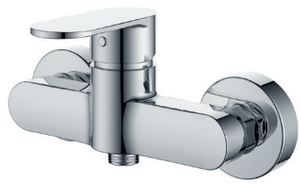

Смеситель для душа

RA 0450



Смеситель для душа

RA 10450



Смеситель для душа, скрытого монтажа

RA 0300



Смеситель для биде

RA 0500



Смеситель для кухни

Серия ROUND ARC рвзработана без острых углов для максимальной безопасности и комфорта вашей семьи.

Душевая программа ПОДРОБНЕЕ ⟶ стр. 156



ORION

OR 0200



Смеситель для умывальника

OR 0100

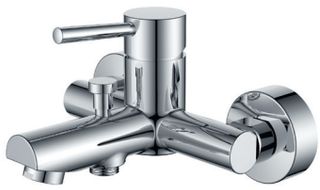

Смеситель для ванны

OR 0400



Смеситель для душа

OR 0450



Смеситель для душа

OR 0300



Смеситель для биде

OR 0500



Смеситель для кухни

Смесители серии ORION подходят для создания ванной комнаты в стиле минимализм и имеют утонченные формы.

Душевая программа **ПОДРОБНЕЕ** ⟶ стр. 156


NEON
5 ЛЕТ ГАРАНТИЯ
1 000 000
AERATOR
NEOPERL
AIR+ECO

NN 0200



Смеситель для умывальника

NN 0100



Смеситель для ванны

NN 0400



Смеситель для душа

NN 0450



Смеситель для душа

Серия смесителей NEON – это смесители с изысканным строгим дизайном, они сочетают в себе прямые грани с легкими закруглениями, что придает им неповторимости.

Душевая программа **ПОДРОБНЕЕ** ⟶ стр. 156


NEON CUBE
5 ЛЕТ ГАРАНТИЯ
1 000 000
AERATOR
NEOPERL
AIR+ECO

NC 0200



Смеситель для умывальника

NC 0200XL



Смеситель для умывальника чаши

NC 0100

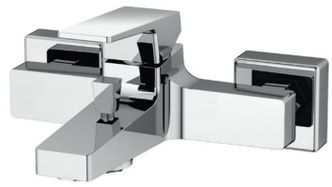

Смеситель для ванны

NC 10150



Смеситель для ванны/душа, скрытого монтажа

NC 0450



Смеситель для душа

NC 10450



Смеситель для душа, скрытого монтажа

NC 0300



Смеситель для биде

NC 0500



Смеситель для кухни

Душевая программа **ПОДРОБНЕЕ** ⟶ стр. 156


TWIST
5 ЛЕТ ГАРАНТИЯ
1 000 000
AERATOR
NEOPERL
AIR+ECO

TW 0200



Смеситель для умывальника

TW 0100



Смеситель для ванны

TW 0400

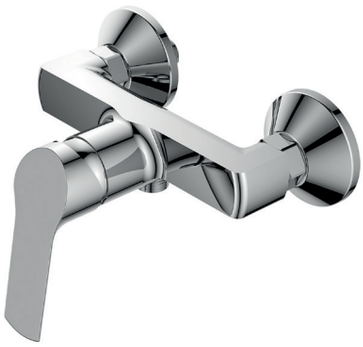

Смеситель для душа

TW 0500



Смеситель для кухни

TW 0950



Смеситель для кухни

Серия TWIST сочитает в себе современные формы с класическими.

Душевая программа **ПОДРОБНЕЕ** ⟶ стр. 156


EDGE
5 ЛЕТ ГАРАНТИЯ
1 000 000
AERATOR
NEOPERL
AIR+ECO

ED 0200



Смеситель для умывальника

ED 0100



Смеситель для ванны/душа

ED 0400



Смеситель для душа

ED 0300



Смеситель для биде

Душевая программа **ПОДРОБНЕЕ** ⟶ стр. 156


DESIGN PLUS
5 ЛЕТ ГАРАНТИЯ
1 000 000
AERATOR
NEOPERL
AIR+ECO

DS 0600



Смеситель для кухни с поворотным изливом, корпус латунный

DS 0700



Смеситель для кухни с латунным изливом и возможностью свободно поворачивать прорезиненный излив смесителя на 180 градусов

DS 0100



Смеситель для кухни с поворотным изливом, корпус латунный

DS 0300



Смеситель для кухни с возможностью поворота излива вперед-назад на 90 градусов

DS 0400



Смеситель для кухни с поворотным изливом

DS 0200



Смеситель для кухни с поворотным изливом и отдельным выводом для системы фильтрации воды

Смесители для кухни разработаны с заботой о Ваших потребностях с применением самых передовых технологий. Благодаря этому, они готовы к активной повседневной эксплуатации на современных кухнях. Смесители DESING PLUS станут неповторимым украшением любой кухни.


Душевая программа
5 ЛЕТ ГАРАНТИЯ

NT 010



Душевая стойка
из нержавеющей стали.
Держатели стойки
пластиковые.
Душевая лейка
5-режимная
хромированная
с системой защиты
от известковых
отложений.

Режимы лейки:
- SPRAY
- MASSAGE
- BUBBLING
- SPRAY + MASSAGE
- SPRAY + BUBBLING

NT 020



Душевая стойка
из нержавеющей стали.
Мыльница пластиковая.
Держатели стойки
пластиковые.
Душевая лейка
3-режимная
хромированная
с системой защиты
от известковых
отложений.

Режимы лейки:
- SPRAY
- MASSAGE
- SPRAY + MASSAGE

KR 010



Душевая стойка
из нержавеющей стали.
Мыльница пластиковая.
Держатели стойки
пластиковые.
Душевая лейка
1-режимная
хромированная
с системой защиты
от известковых
отложений.

Режим лейки:
- SPRAY

KR 020



Душевая стойка
из нержавеющей стали.
Мыльница пластиковая.
Держатели стойки
пластиковые.
Душевая лейка
3-режимная
хромированная
с системой защиты
от известковых
отложений.

Режимы лейки:
- SPRAY
- MASSAGE
- SPRAY + MASSAGE

KOLLER POOL

RN 010



Душевая стойка
из нержавеющей стали.
Мыльница пластиковая.
Держатели стойки
пластиковые.
Душевая лейка
3-режимная
хромированная
с системой защиты
от известковых
отложений.
Режимы лейки:
- SPRAY
- MASSAGE
- SPRAY + MASSAGE

RN 020



Душевая стойка
из нержавеющей стали.
Лейка пластиковая
с ручным душем
и белой передней
панелью.
Душевая лейка
3-режимная
с системой защиты
от известковых
отложений.
Режимы лейки:
- OXYGEN SPRAY
- OXYGEN MASSAGE
- SPRAY + OXYGEN
  MASSAGE

TN 010



Душевая стойка
из нержавеющей стали.
Мыльница стеклянная.
Держатели стойки
пластиковые.
Душевая лейка
1-режимная
с системой защиты
от известковых
отложений.
Режим лейки:
- OXYGEN SPRAY

TN 020



Душевая стойка
из нержавеющей стали.
Мыльница стеклянная.
Держатели стойки
пластиковые.
Душевая лейка
1-режимная
хромированная
с системой защиты
от известковых
отложений.
Режим лейки:
- OXYGEN SPRAY

NNSR 01



Душевой ганитур из
нержавеющей стали.
Ручной душ ABS.
Шланг PVC Silver

RAH 0045



Набор гигиенического
душа.
Смеситель
скрытого монтажа с
нержавеющей панелью.
Ручной душ ABS.
Подключение/
держатель латунь.
Шланг PVC

RNH 001



Набор гигиенического
душа.
Подключение/
держатель латунь.
Шланг из нержавеющей
стали

RNSR 01



Душевой гарнитур из
нержавеющей стали.
Ручной душ ABS.
Шланг PVC Silver

KOLLER POOL

SR 03600



Душевой гарнитур.
Лейка 1 режим
Шланг PVC Silver

SR 05600



Душевой гарнитур.
Лейка 5 режимов
Шланг PVC Silver
Мыльница

RNST 002



Душевая система с термостатом.
Термостатический картридж Sedal
2-х функ дивертер.
Клапан защиты от обратного потока.
Эксцентрики из латуни.
Стойка из нержавеющей стали.
Верхний душ ABS.
Ручной душ ABS.
Шланг PVC Silver

RNSD 200



Душевая система.
Верхний душ ABS.
Ручной душ 3 режима.
Шланг из нержавеющей стали.
Стойка из латуни

CTQ 021





Душевая система с термостатом.
Скрытый монтаж.
Термостатический картридж Sedal
Накладная панель из нержавеющей стали.
Верхний душ ABS.
Ручной душ ABS,
1 режим.
Шланг PVC Silver

CTR 023





Душевая система с термостатом.
Скрытый монтаж.
Термостатический картридж Sedal
Накладная панель из нержавеющей стали.
Верхний душ ABS.
Ручной душ ABS,
1 режим.
Шланг PVC Silver

NNSD 200



Душевая система.
Стойка из нержавеющей стали.
Верхний душ ABS.
Ручной душ ABS,
1 режим.
Шланг PVC Silver

NNST 002



Душевая система с термостатом.
Термостатический картридж Sedal
2-х функ дивертер.
Клапан защиты от обратного потока.
Эксцентрики из латуни.
Стойка из нержавеющей стали.
Верхний душ ABS.
Ручной душ ABS,
1 режим.
Шланг PVC Silver

KOLLER POOL

RASC 0450





Набор для душа.
Панель из
нержавеющей стали.
Верхний душ из латуни.
Подключение/
держатель из латуни.
Ручной душ ABS,
1 режим.
Шланг PVC

MTX 800



Душевой шланг 1500 мм

MTX 801



Душевой шланг 1500 мм

MTX 700



Настенный держатель

AC 001



Подключение/держатель
Латунь. Хром



Душевые лейки



Режимы душевых леек:

SPRAY

MISTY

MASSAGE

BUBBLING

SPRAY + MISTY

SPRAY + BUBBLING

OXYGEN MASSAGE

SPRAY + MASSAGE

OXYGEN SPRAY

OXYGEN SPRAY + OXYGEN MASSAGE

SH 502



Душевая лейка
5-функциональная.

Режимы лейки:
- SPRAY
- MISTY
- MASSAGE
- SPRAY + MASSAGE
- SPRAY + MISTY

SH 503



Душевая лейка
5-функциональная.

Режимы лейки:
- SPRAY
- BUBBLING
- MASSAGE
- SPRAY + MASSAGE
- SPRAY + BUBBLING

SH 507



Душевая лейка
3-функциональная.

Режимы лейки:
- SPRAY
- MASSAGE
- SPRAY + MASSAGE

SH 511



Душевая лейка
5-функциональная.

Режимы лейки:
- SPRAY
- BUBBLING
- MASSAGE
- SPRAY + MASSAGE
- SPRAY + BUBBLING

SH 512



Душевая лейка
1-функциональная.

Режим лейки:
- OXYGEN SPRAY

SH 513



Душевая лейка
5-функциональная.

Режимы лейки:
- SPRAY
- BUBBLING
- MASSAGE
- SPRAY + MASSAGE
- SPRAY + BUBBLING
- PAUSE

SH 515



Душевая лейка
3-функциональная.

Режимы лейки:
- SPRAY
- MASSAGE
- SPRAY + MASSAGE

SH 517



Душевая лейка
3-функциональная.

Режимы лейки:
- SPRAY
- MASSAGE
- SPRAY + MASSAGE

SH 518



Душевая лейка
3-функциональная.

Режимы лейки:
- OXYGEN SPRAY
- OXYGEN MASSAGE
- OXYGEN SPRAY +
  OXYGEN MASSAGE

SH 529



Душевая лейка
3-функциональная.

Режимы лейки:
- SPRAY
- BUBBLING
- SPRAY + BUBBLING

KOLLER POOL

KVADRO START



Артикул	Описание
KS0200	Смеситель для умывальника



Артикул	Описание
KS0100	Смеситель для ванны



Артикул	Описание
KS0400	Смеситель для душа



Артикул	Описание
KS0500	Смеситель для кухни

СМЕСИТЕЛИ СЕРИИ **TREND**



Артикул	Описание
TR0200	Смеситель для умывальника



Артикул	Описание
TR0200XL	Смеситель для умывальника XL



Артикул	Описание
TR0300	Смеситель для биде

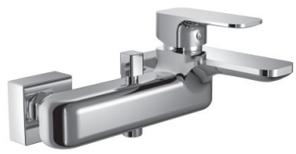

Артикул	Описание
TR0100	Смеситель для ванны

TREND



Артикул	Описание
TR0400	Смеситель для душа

СМЕСИТЕЛИ СЕРИИ **DESIGN PLUS**



Артикул	Описание
DS09000F	Смеситель для кухни



Артикул	Описание
DS09000F	Смеситель для кухни

НОВИНКИ

ДУШЕВЫЕ ЛЕЙКИ



Артикул	Описание
SH0530	Лейка 5 режимов, ABS



Артикул	Описание
SH0531	Лейка 3 режима, ABS



Артикул	Описание
SH0532H	Лейка для биде с настенным кронштейном



Артикул	Описание
SH0533	Лейка 1 режим, ABS



Артикул	Описание
SH0534	Лейка 5 режимов, ABS



Артикул	Описание
SH0535	Лейка 1 режим, ABS



Артикул	Описание
SH0536	Лейка 5 режимов, ABS

ДУШЕВЫЕ **ШЛАНГИ**



Артикул	Описание
MTX9001	Душевой шланг 1,5 м из латуни с шарниром, хром



Артикул	Описание
MTX9002	Душевой шланг 1,5 м из нерж с шарниром



Артикул	Описание
MTX9003	Душевой шланг 1,5 м PVC с шарниром

KOLLER POOL

KVADRO ARC

KA 0200

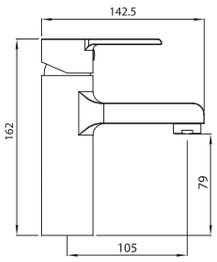

KA 0300

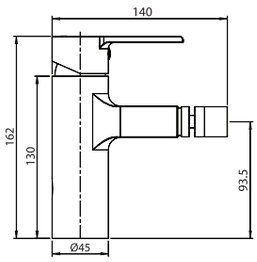

KA 0100

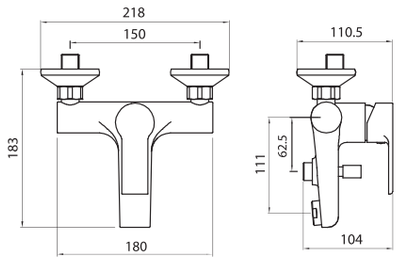

KA 0450

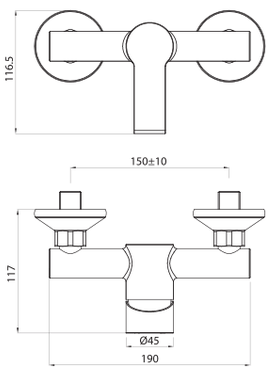

KA 0500

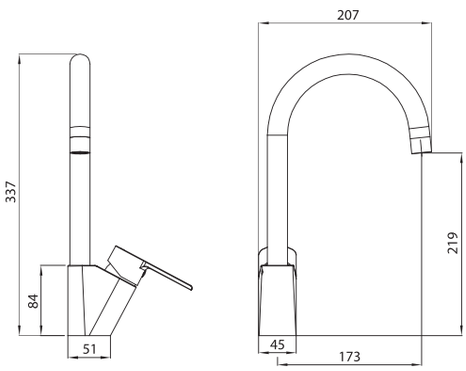

KVADRO

KR 0200

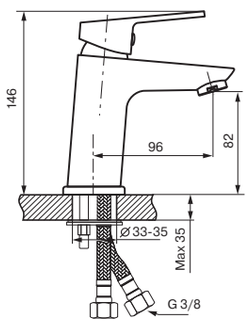

KR 0300

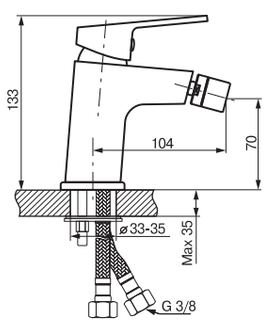

KR 0400

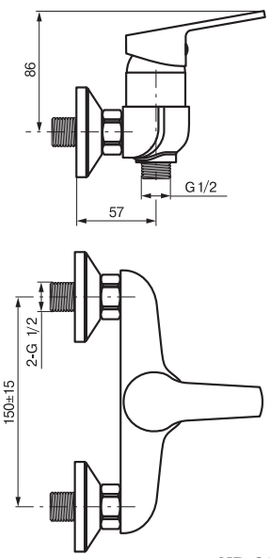

KR 0450

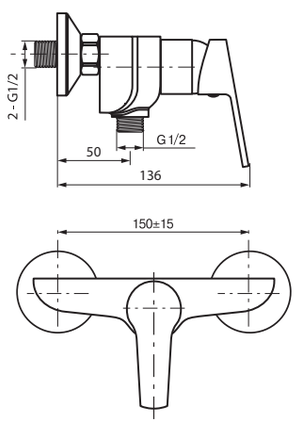

KR 0100

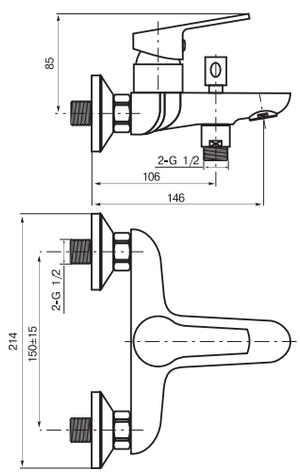

KR 0700 / KR 070045

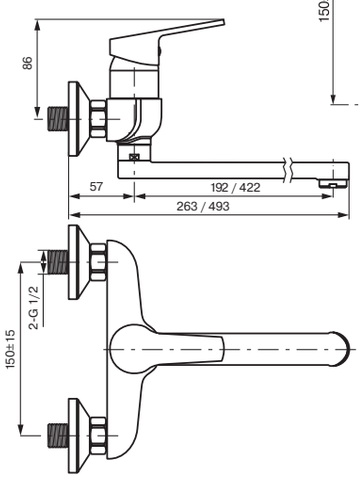

KR 0900

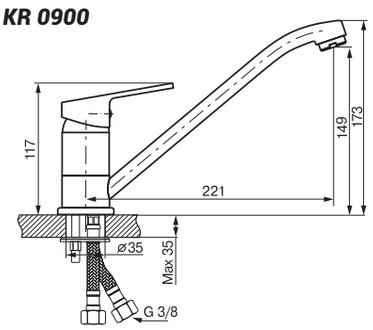

TN 0200

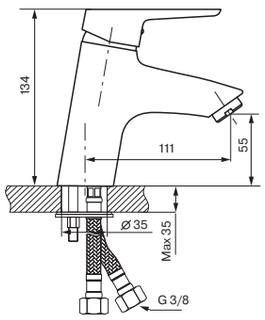

TN 0300

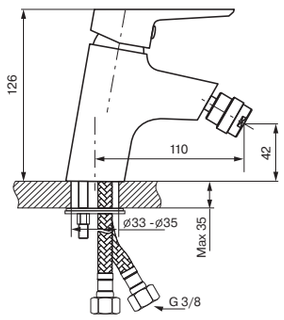

TN 0900

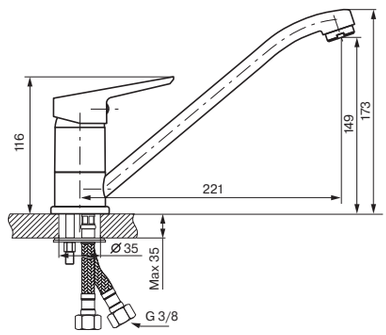

TN 0700 / TN 070045

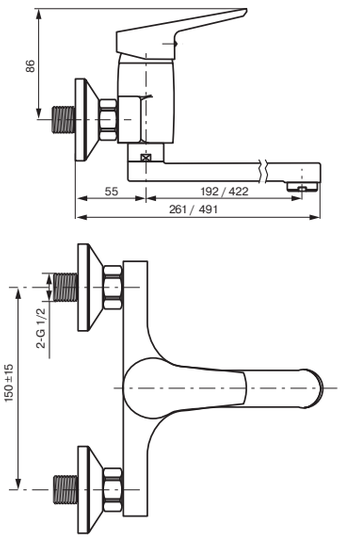

TN 0100

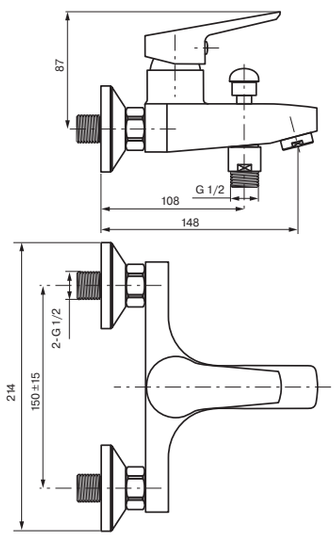

TN 0400

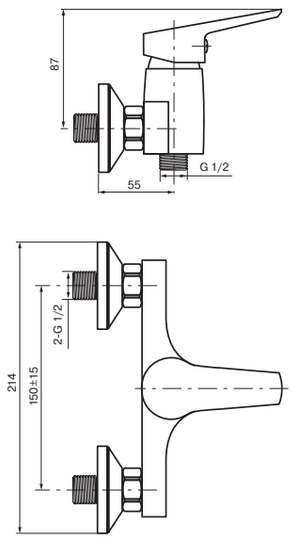

TWIN

RA 0400

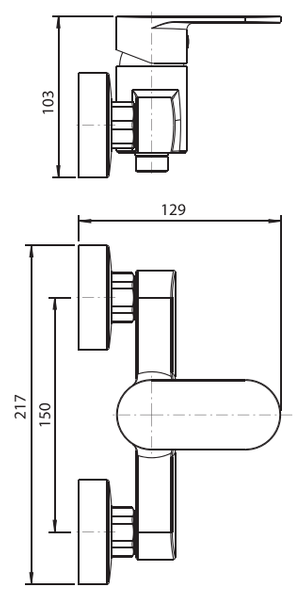

RA 0450

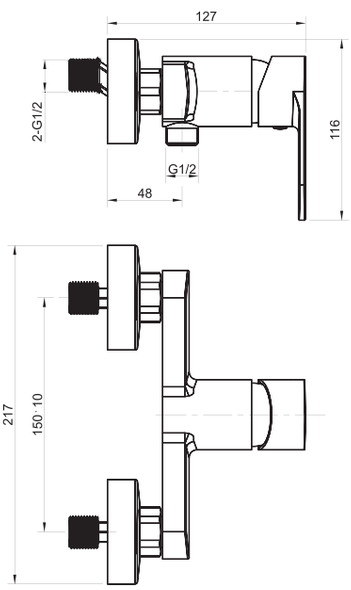

RA 0100

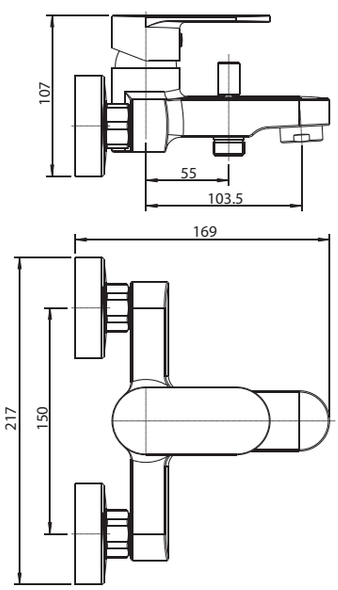

ROUND ARC

KOLLER POOL

ROUND ARC

RA 0200

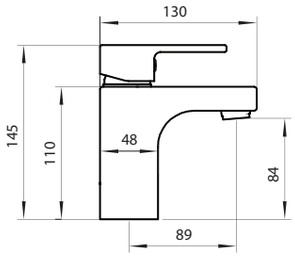

RA 0300

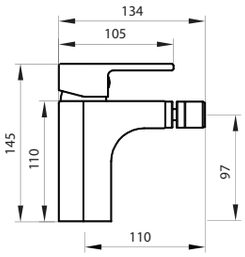

RA 0200XL

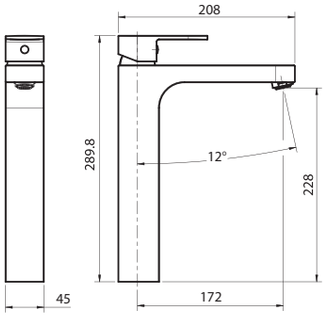

RA 0500

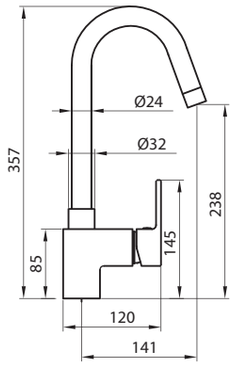

RA 10150

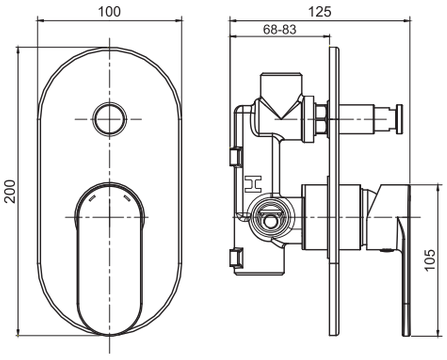

RA 10450

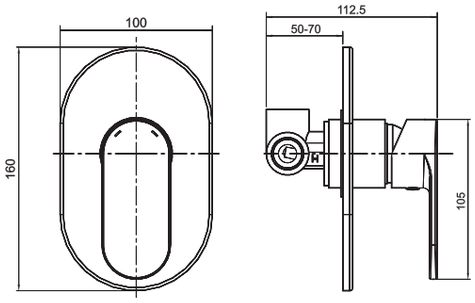

ORION

OR 0200

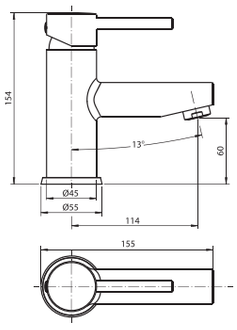

OR 0300

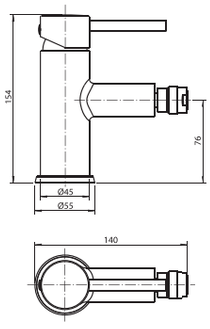

OR 0500

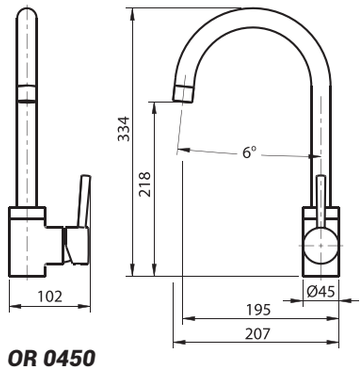

OR 0100

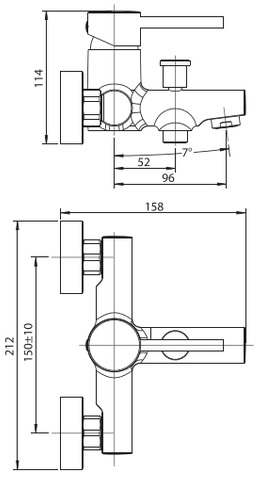

OR 0400

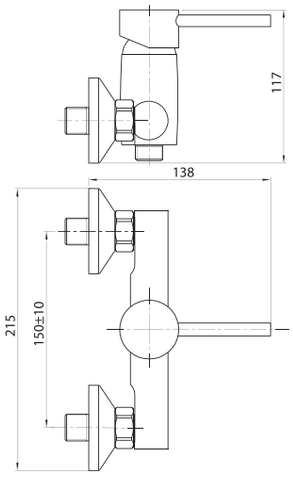

OR 0450

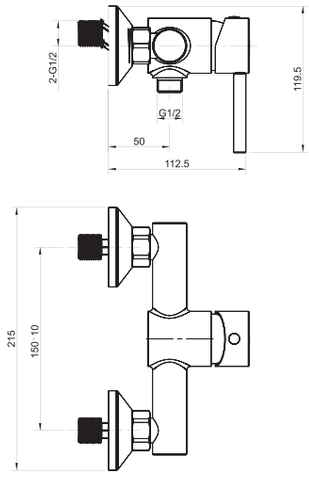

NEON

NN 0400

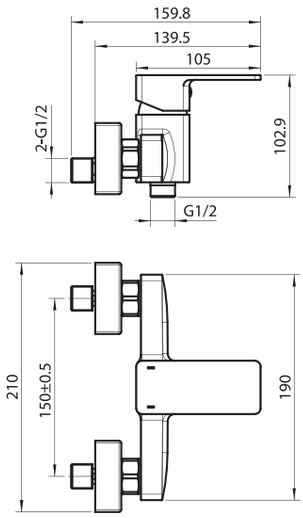

NN 0100

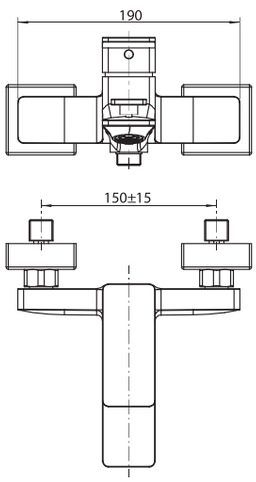

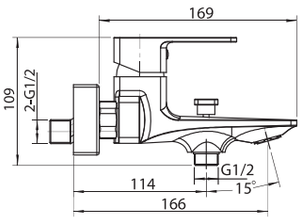

NN 0450

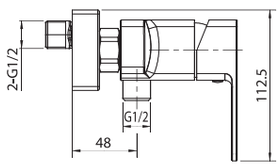

NN 0200

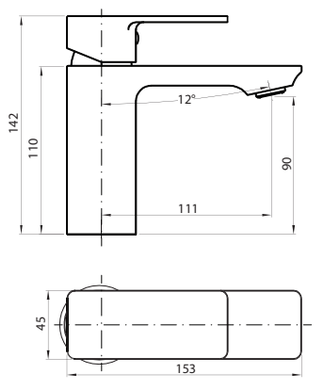

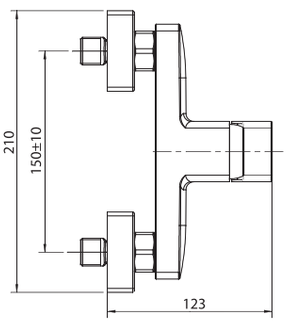

NEON CUBE

NC 0100

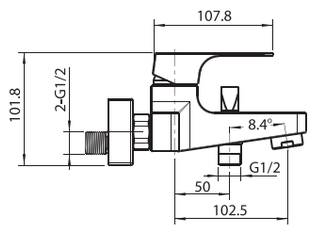

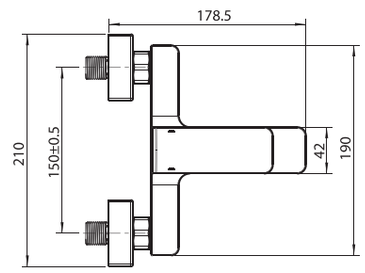

NC 0450

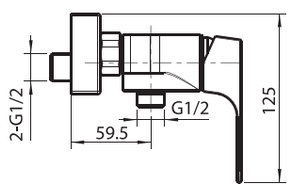

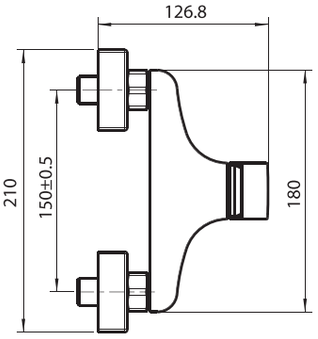

NC 0200XL

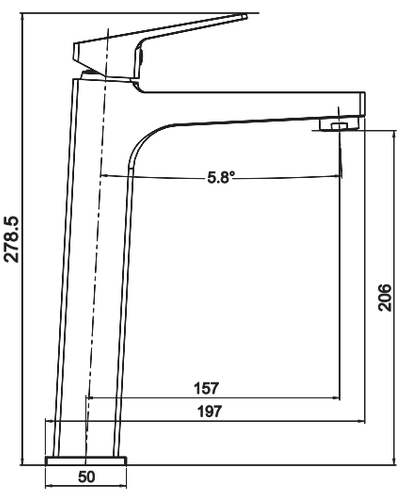

KOLLER POOL

NEON CUBE

NC 0200

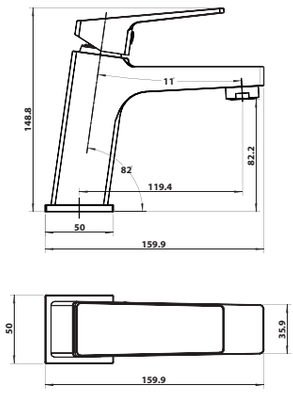

NC 0300

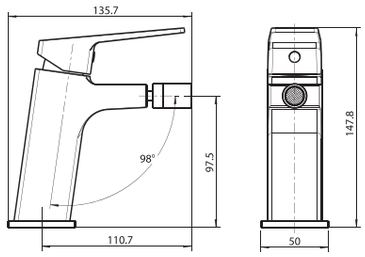

NC 0500

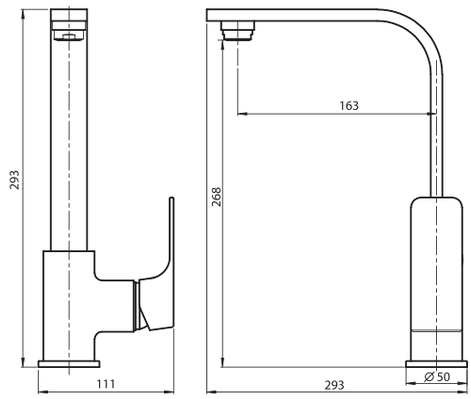

NC 10150

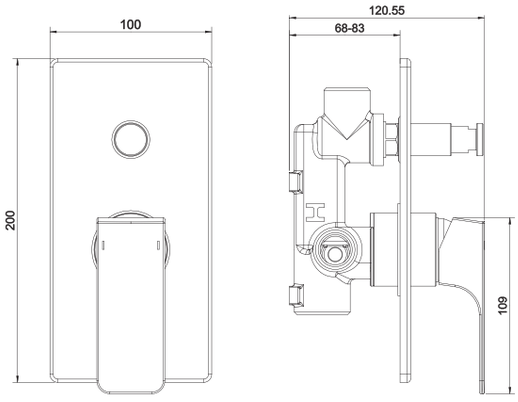

NC 10450

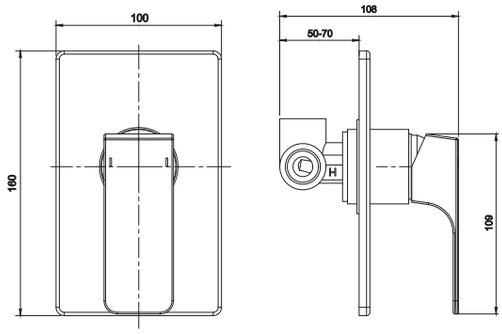

TWIST

TW 0200

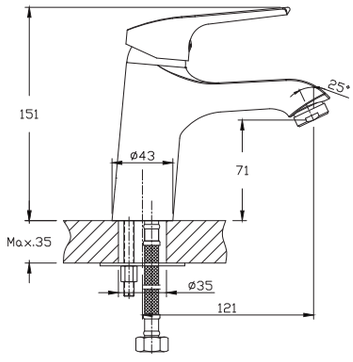

TW 0100

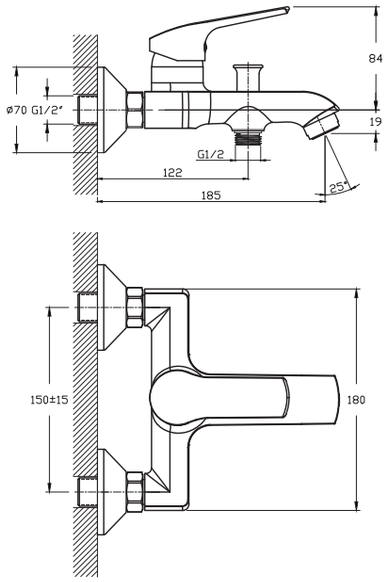

TW 0400

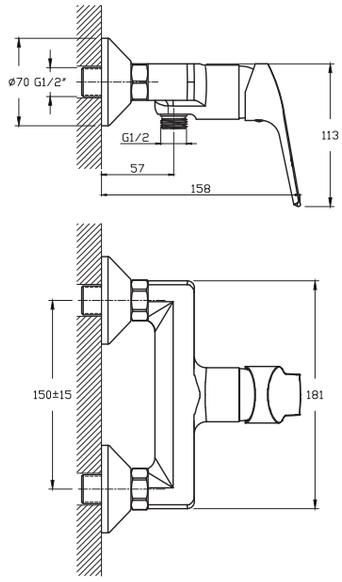

TWIST

TW 0950

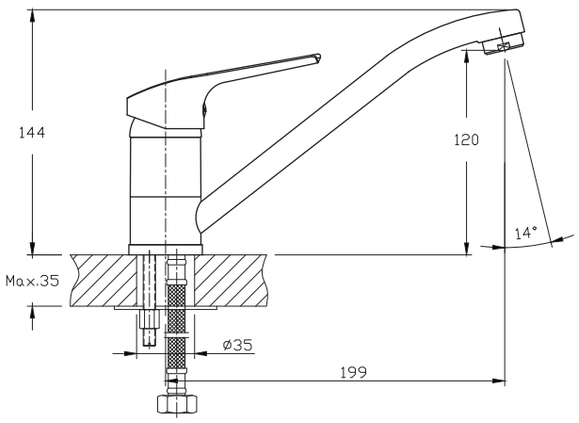

TW 0500

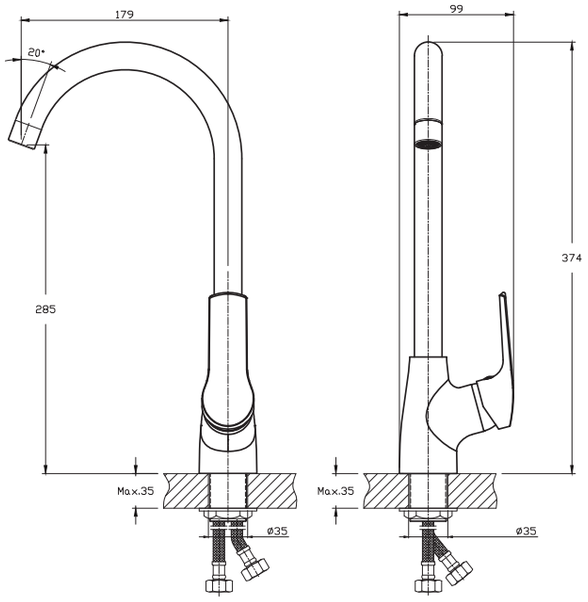

EDGE

ED 0200

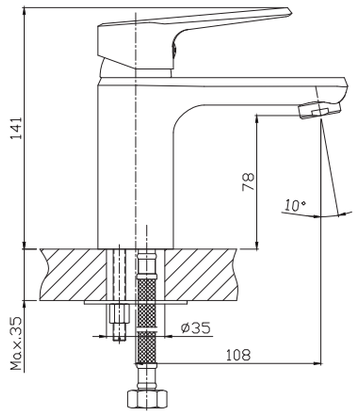

ED 0100

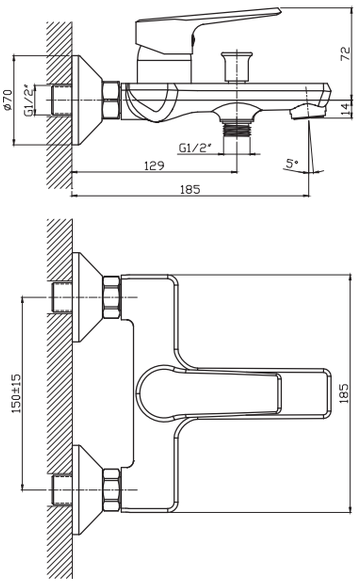

ED 0400

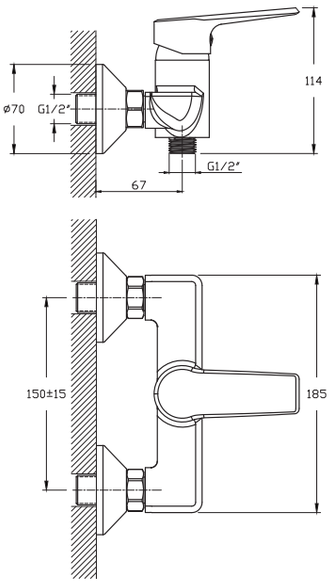

ED 0300

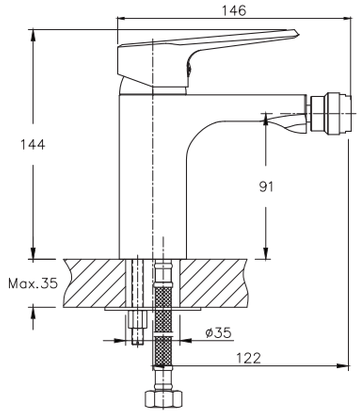

KOLLER POOL

DESIGN PLUS

DS 0100

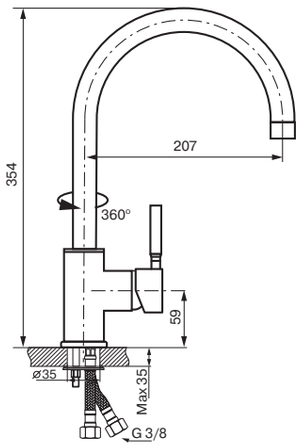

DS 0200

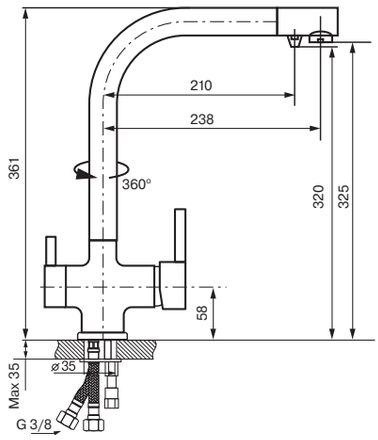

DS 0300

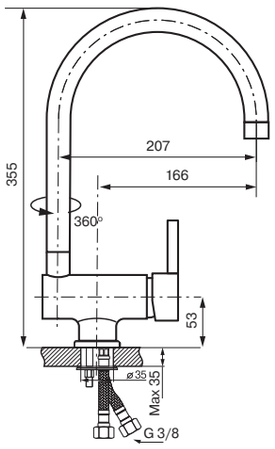

DS 0400

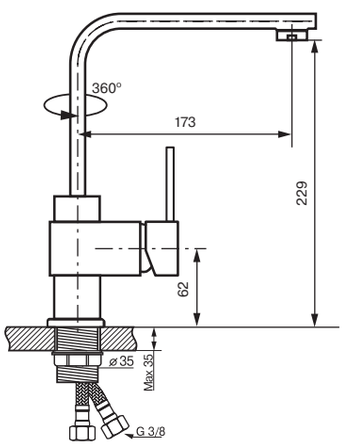

DS 0600

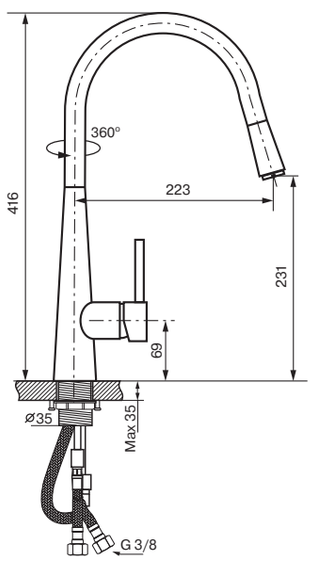

DS 0700

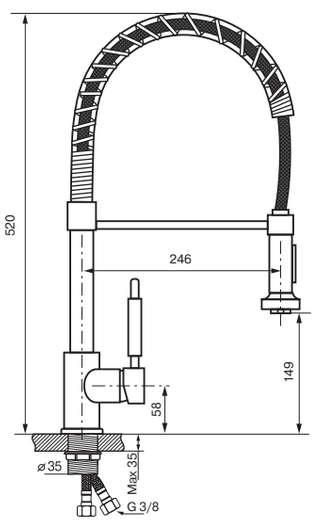

NT 010

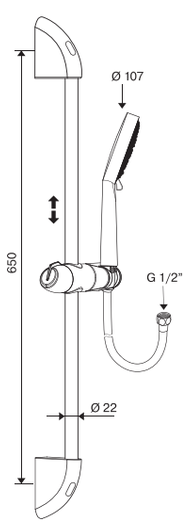

NT 020

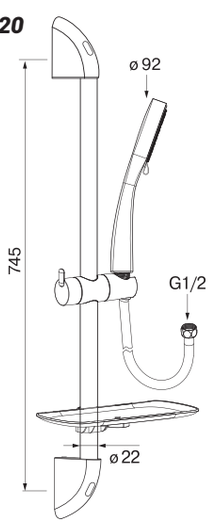

KR 010

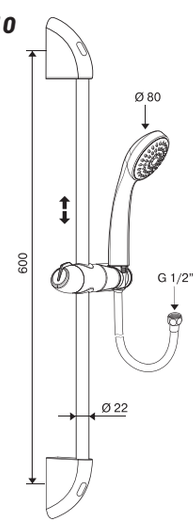

KR 020

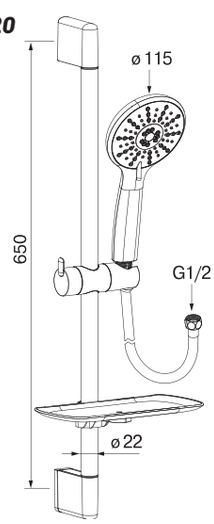

Технические чертежи смесителей и душевой программы

RN 010

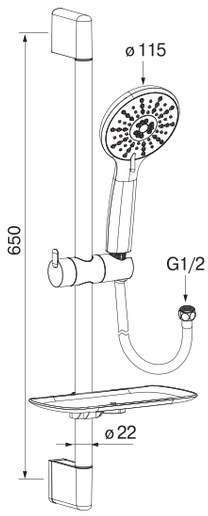

RN 020

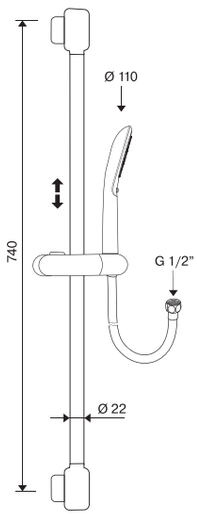

TN 010

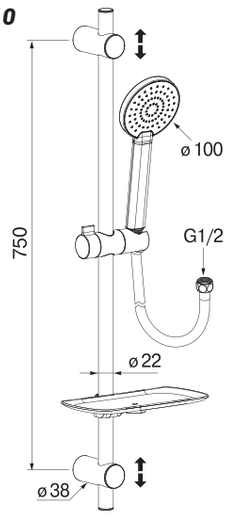

TN 020

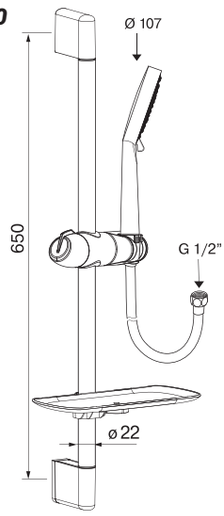

NNSR 01

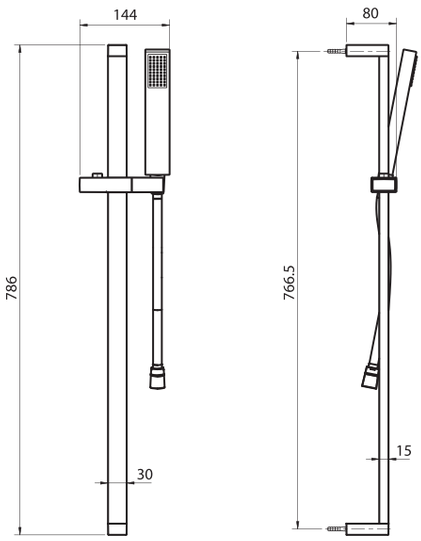

RAH 0045

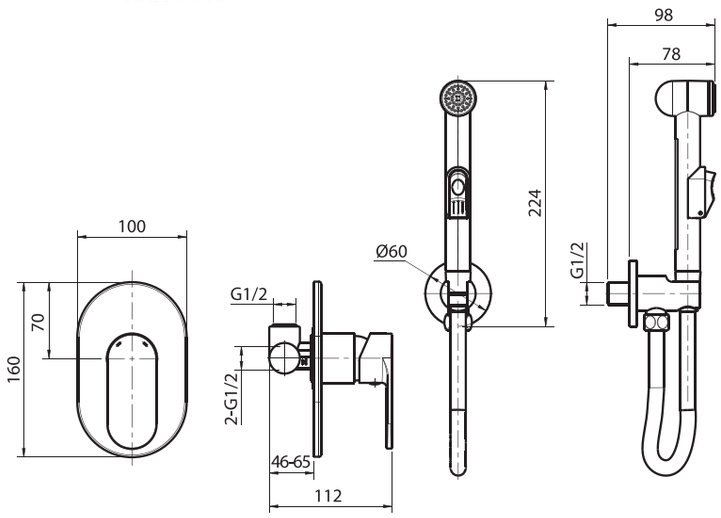

RNH 001

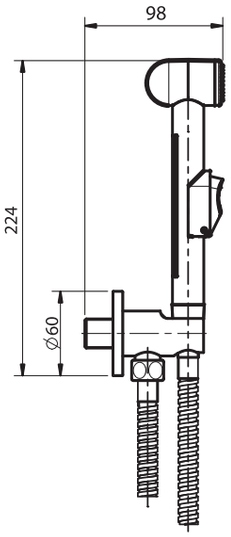

RNSR 01

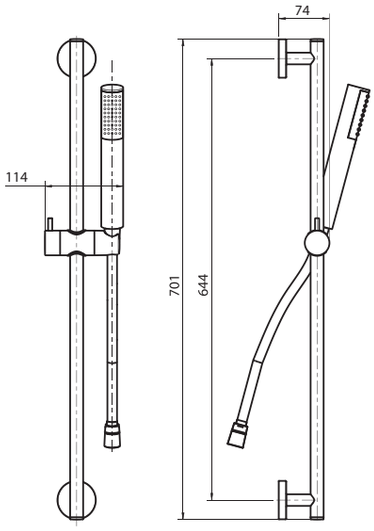

SR 03600

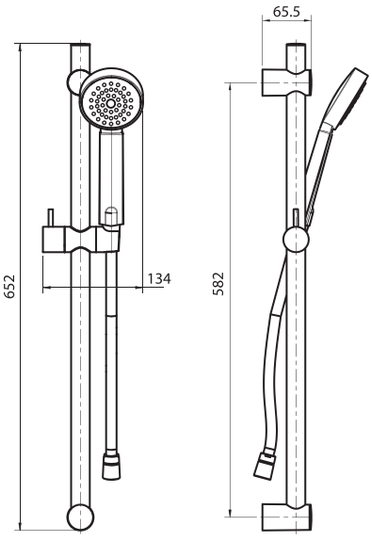

KOLLER POOL

SR 05600

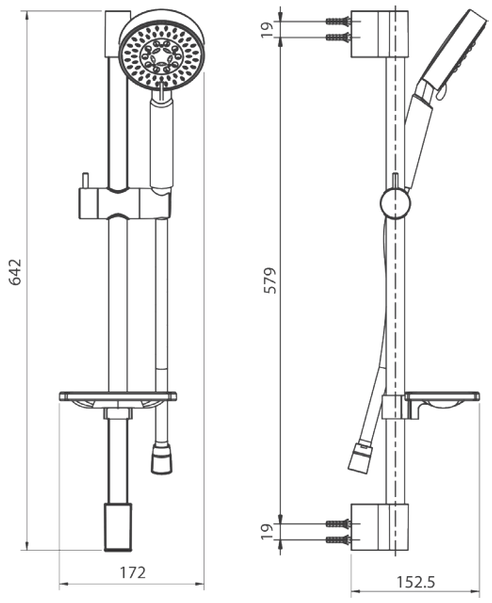

RNST 002

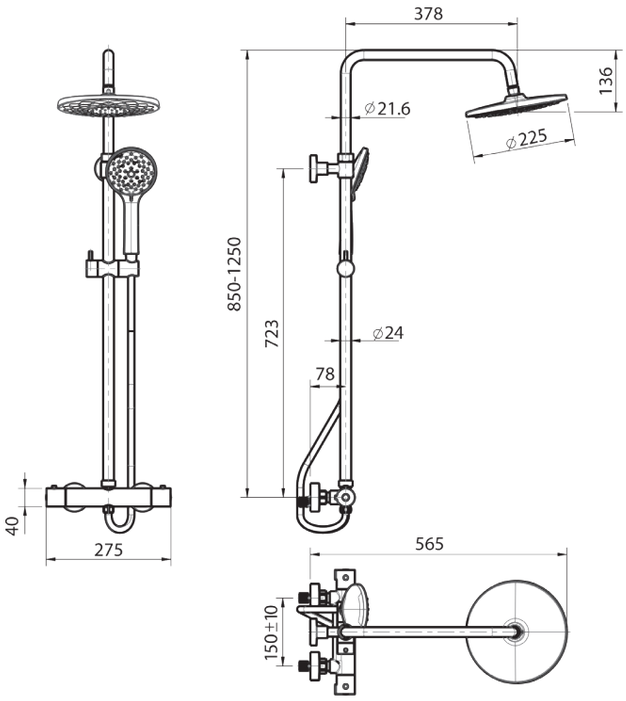

CTQ 021

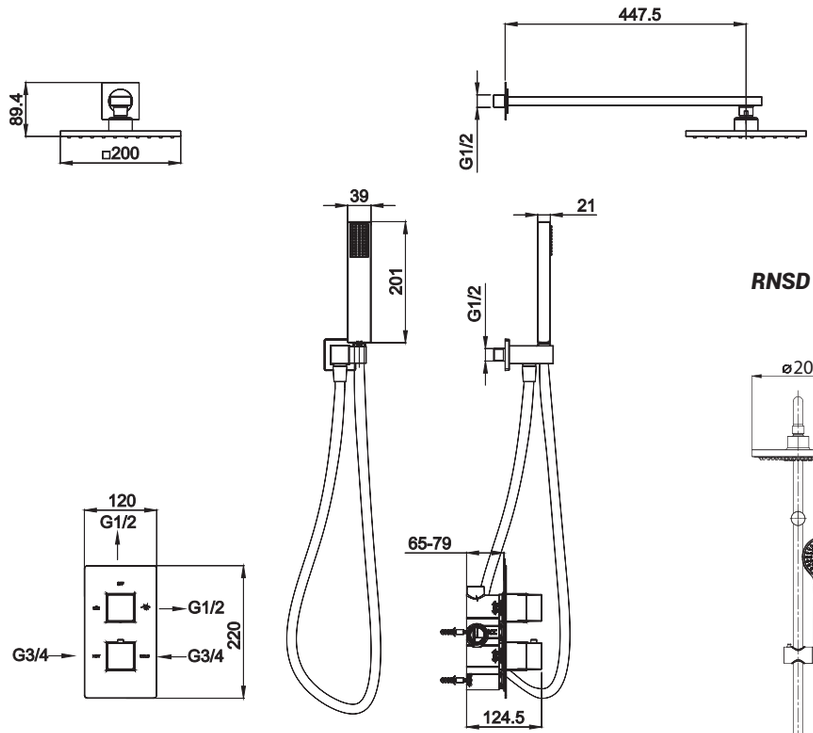

RNSD 200

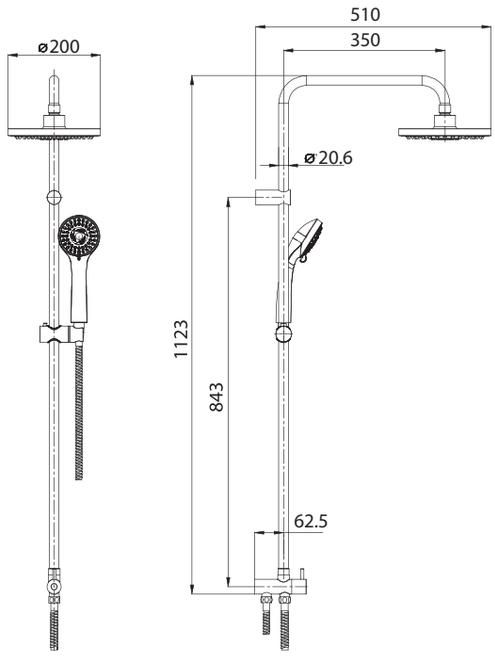

CTR 023

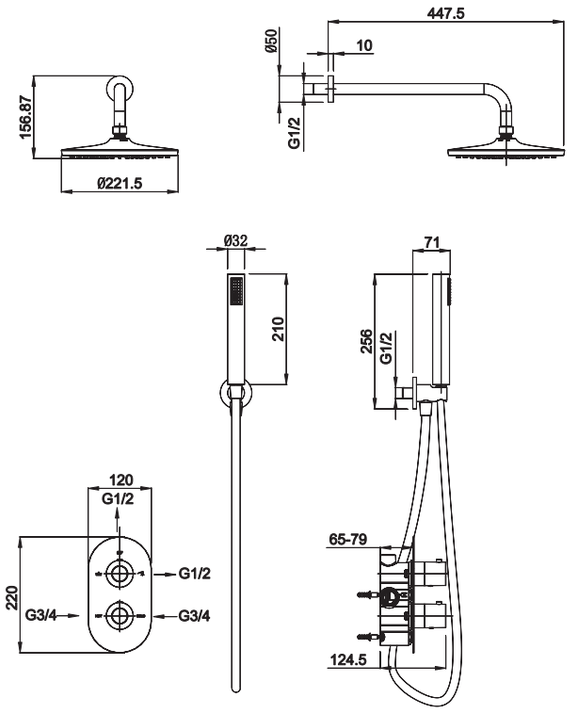

NNSD 200

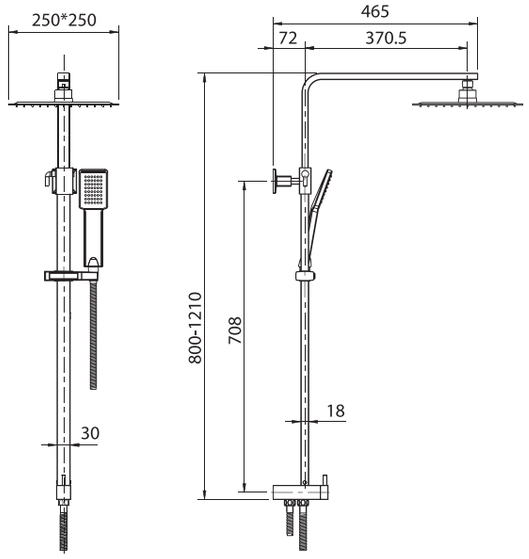

NNST 002

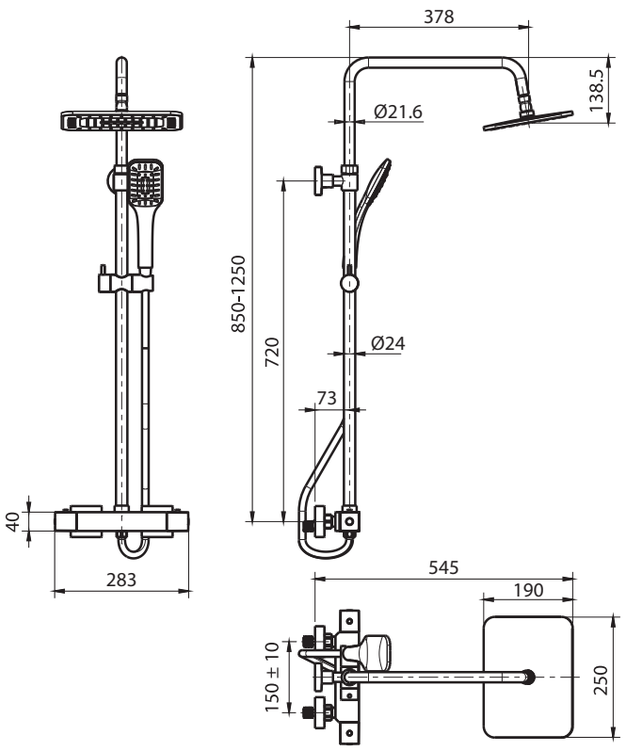

RASC 0450

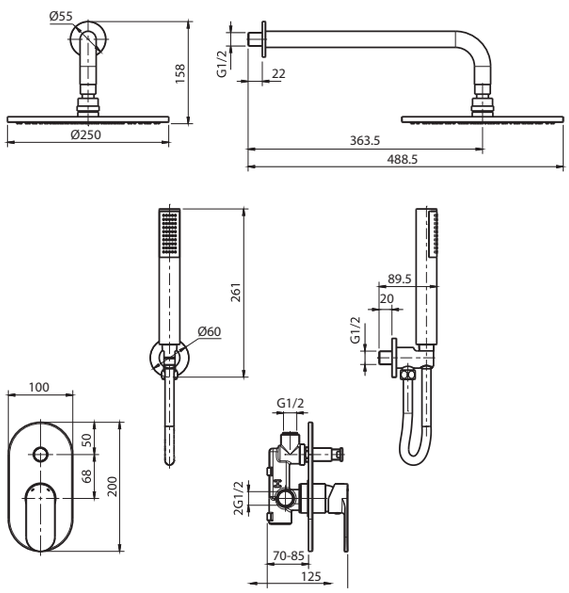

KOLLER POOL

SH 502

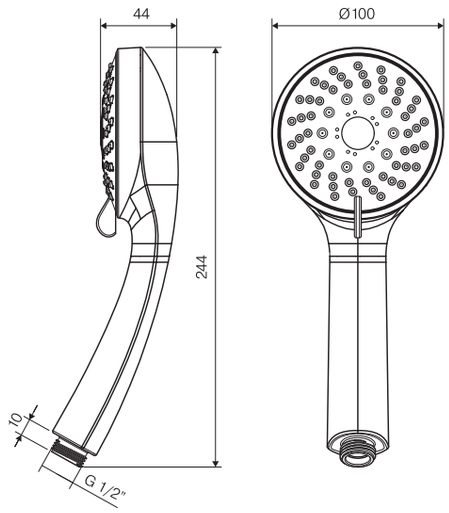

SH 503

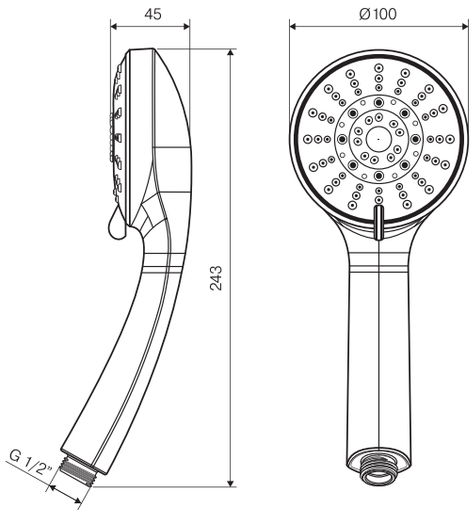

SH 507

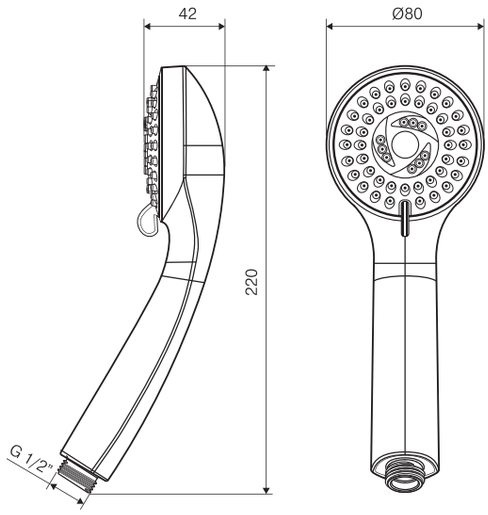

SH 511

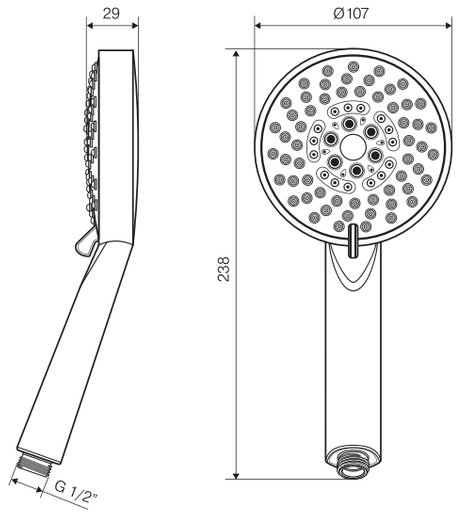

SH 512

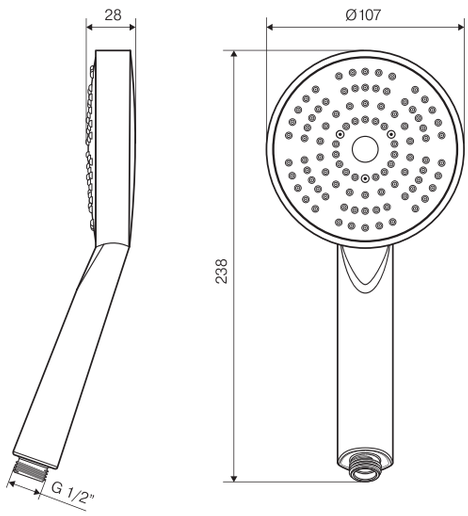

SH 513

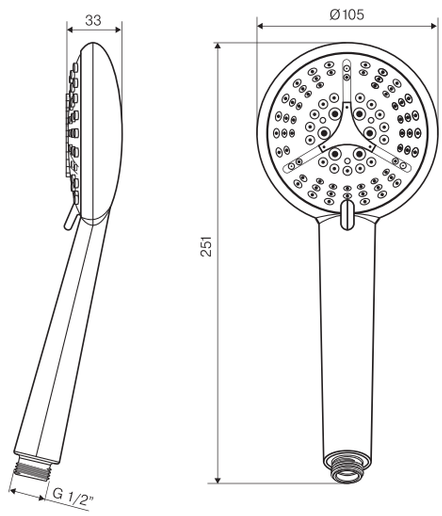

Технические чертежи душевых леек

SH 515

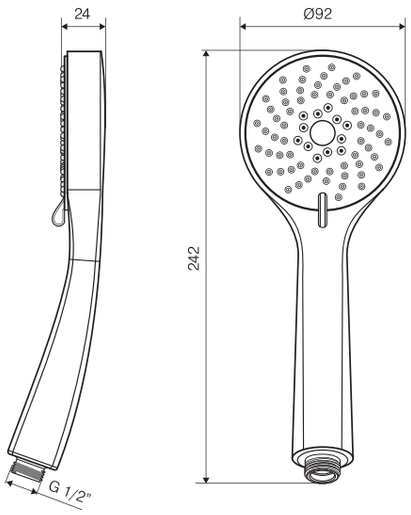

SH 517

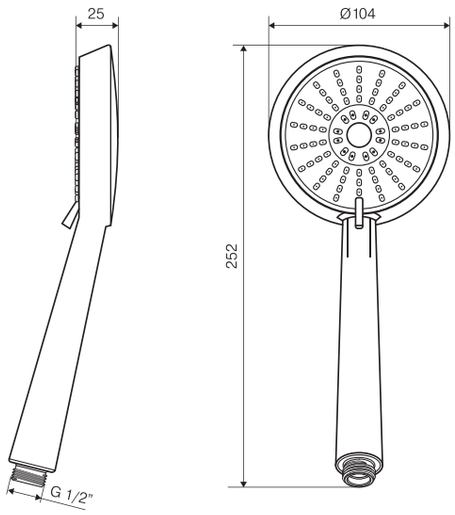

SH 518

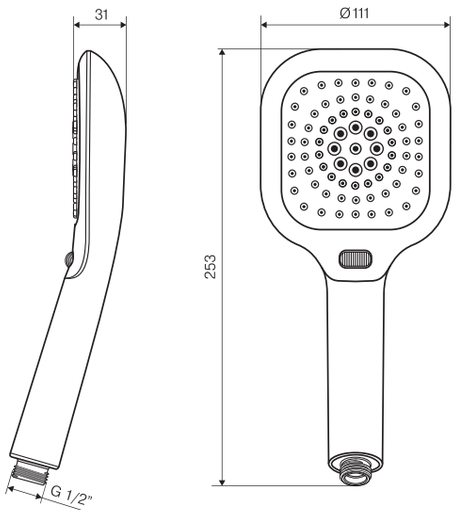

SH 529

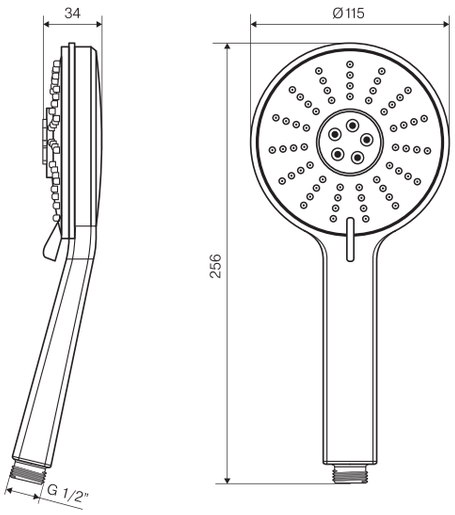

KOLLER POOL



Продукция премиум-качества
от европейского производителя